EN Assembly instructions

CZ Návod na montáž

SK Návod na montáž

HU Telepítési utasítások

PL Instrukcje składania

Vitavia
– makes living grow

VITAVIA TRITON
2500,3800,5000,6200,7500

31.10.2023

Díl číslo Diel číslo Cikkszám Numer części	Položka Položka Tétel Przedmiot	Krok Krok Lépés Krok	Velikost mm Veľkosť mm Mérete mm Rozmiar mm	Množství Množstvo Mennyiség Kwota				
				2500	3800	5000	6200	7500
1001	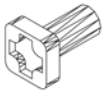	1-8	M6 x 12	125x	136x	178x	196x	207x
1002		1-8	M6	128x	139x	181x	199x	210x
1006	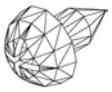	6 7B 8	3.5 x 6	8x	8x	12x	18x	18x
1019	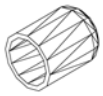	8	15	1x	1x	1x	2x	2x
1043		2 4	170	4x	4x	4x	4x	4x
1056		5	265	1x	2x	3x	4x	5x
1067		8	295	1x	1x	1x	2x	2x
1092		1 3 7A	120	8x	8x	12x	12x	12x
1500		7	M6 x 5	2x	2x	2x	2x	2x
1515		7	M6	2x	2x	2x	2x	2x
2001	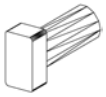	7B	M6 x 12	3x	3x	3x	3x	3x
2207		1	1246	2x	-	4x	2x	-
2208		1 2	1861	1x	3x	1x	3x	5x
2209		3	1861	1x	1x	1x	1x	1x
2210		6	1246	2x	-	4x	2x	-
2211		6	1861	-	2x	-	2x	4x

Díl číslo Diel číslo Cikkszám Numer części	Položka Položka Tétel Przedmiot	Krok Krok Lépés Krok	Velikost mm Veľkosť mm Mérete mm Rozmiar mm	Množství Množstvo Mennyiség Kwota				
				2500	3800	5000	6200	7500
2214		7B	14	2x	2x	2x	2x	2x
2215	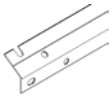	1	1246	2x	-	4x	2x	-
2216	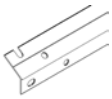	1	1861	-	2x	-	2x	4x
2219	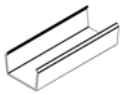	6	100	-	-	2x	2x	2x
2220		5	1246	-	-	-	1x	-
2221		5	1861	-	-	-	1x	2x
2225		5	1246	1x	-	2x	-	-
2226		5	1861	-	1x	-	-	-
2227		5	80	-	-	1x	-	-
2228		5	80	-	-	-	1x	1x
2229		5	200	-	-	1x	1x	1x
2230		1 2	1227	4x	4x	4x	4x	4x
2231		1	1227	2x	4x	4x	6x	8x
2232		1	1227	-	-	2x	2x	2x
2235		2 4	1664	2x	2x	2x	2x	2x
2236		2 4	1664	2x	2x	2x	2x	2x

Díl číslo Diel číslo Cikkszám Numer części	Položka Položka Tétel Przedmiot	Krok Krok Lépés Krok	Velikost mm Veľkosť mm Mérete mm Rozmiar mm	Množství Množstvo Mennyiség Kwota				
				2500	3800	5000	6200	7500
2237		4	644	1x	1x	1x	1x	1x
2240		2 4	1130	2x	2x	2x	2x	2x
2241		2 4	1130	2x	2x	2x	2x	2x
2242		5	1120	2x	4x	4x	6x	8x
2243		5	1120	-	-	2x	2x	2x
2244		2 4	720	2x	2x	2x	2x	2x
2245		2 4	720	2x	2x	2x	2x	2x
2246		2	364	1x	1x	1x	1x	1x
2247		2	364	1x	1x	1x	1x	1x
2248		4	330	1x	1x	1x	1x	1x
2249		4	330	1x	1x	1x	1x	1x
2250		7B	460	1x	1x	1x	1x	1x
2251		7B	1260	1x	1x	1x	1x	1x
2252		7	1635	1x	1x	1x	1x	1x
2253		7	584	1x	1x	1x	1x	1x
2254		7	584	1x	1x	1x	1x	1x

Díl číslo Diel číslo Cikkszám Numer części	Položka Položka Tétel Przedmiot	Krok Krok Lépés Krok	Velikost mm Veľkosť mm Mérete mm Rozmiar mm	Množství Množstvo Mennyiség Kwota				
				2500	3800	5000	6200	7500
2255		7B	584	1x	1x	1x	1x	1x
2256		7A	584	1x	1x	1x	1x	1x
2257		7B	23.5	1x	1x	1x	1x	1x
2258		7	1635	1x	1x	1x	1x	1x
2260		8	628	1x	1x	1x	2x	2x
2261		8	615	1x	1x	1x	2x	2x
2262		8	621	2x	2x	2x	4x	4x
2263		8	615	1x	1x	1x	2x	2x
2270	Nylon 	7	1635	2x	2x	2x	2x	2x
2271	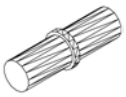	7B	37	2x	2x	2x	2x	2x
2272		7A	62	2x	2x	2x	2x	2x
2273		7A	50.7	1x	1x	1x	1x	1x
2274		7A	46.7	1x	1x	1x	1x	1x
2275	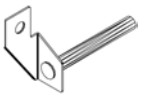	7A	50.7	1x	1x	1x	1x	1x
2276		7A	46.7	1x	1x	1x	1x	1x
2280		2 4	36	2x	2x	2x	2x	2x

Díl číslo Diel číslo Cikkszám Numer części	Položka Položka Tétel Przedmiot	Krok Krok Lépés Krok	Velikost mm Veľkosť mm Mérete mm Rozmiar mm	Množství Množstvo	Mennyiség Kwota			
				2500	3800	5000	6200	7500
2281		2 4	36	2x	2x	2x	2x	2x
2285		7	20	1x	1x	1x	1x	1x
2286		7A	27	1x	1x	1x	1x	1x
2287		7A	Ø 7 x 10	1x	1x	1x	1x	1x
2288		7A	3.5 x 30	1x	1x	1x	1x	1x
2289		7B	3.9 x 34	1x	1x	1x	1x	1x
2290		4	622	2x	2x	2x	2x	2x
2291		2	1843.5	1x	1x	1x	1x	1x
2292		2 4	1295	4x	4x	4x	4x	4x
2293		1 3	1312	4x	4x	4x	4x	4x
2294		2	554	1x	1x	1x	1x	1x
2391	PVC	8	621	2x	2x	2x	4x	4x
2399	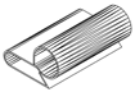	6	20	3x	5x	7x	8x	10x
6056	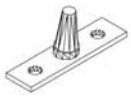	6	46	2x	2x	2x	4x	4x

Díl číslo Diel číslo Cikkszám Numer części	Položka Položka Tétel Przedmiot	Krok Krok Lépés Krok	Velikost mm Veľkosť mm Mérete mm Rozmiar mm	Množství Množstvo	Mennyiség Kwota			
				2500	3800	5000	6200	7500

Pouze pro verzi s polykarbonátem
Len pre verziu s polykarbonátom
Csak a polikarbonát változathoz
Tylko dla wersji poliwęglanowej

zabaleno v balíku s polykarbonátem / zabalené v balíku s polykarbonátom polikarbonátos kartondobozba csomagolva / zapakowane w paczkę z arkuszami poliwęglanu

K	PC 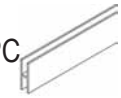	2 4	610	5x	5x	5x	5x	5x

Přehled polykarbonátových desek je uveden v kroku 9A.
Prehľad polykarbonátových dosiek je uvedený v kroku 9A.
A polikarbonát lemezek áttekintése - 9A lépés.
Przegląd arkuszy poliwęglanowych przedstawiono w kroku 9A.

Pouze pro verzi se sklem
Len pre verziu so sklom
Csak az üveggel ellátott változat esetében
Tylko dla wersji ze szkłem

zabaleno v balíku se sklem / zabalené v balíku so sklom üveglapokkal együtt csomagolva / zapakowane w paczkę z panelami szklanymi

3524 (mm)	 (EVAC)		5000	9x	11x	13x	15x	17x
3525	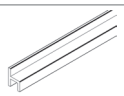 (SILICON)		610	5x	5x	5x	5x	5x

Přehled skleněných desek je uveden na straně 9B.
Prehľad sklenených dosiek je uvedený na strane 9B.
Az üveglapok áttekintése - 9B lépés.
Przegląd szyb szklanych znajduje się na stronie 9B.

DŮLEŽITÉ / DÔLEŽITÉ / FONTOS / WAŻNY :

Těsnění 3524 nalepte na vyznačené okraje desek - viz krok 9B.
Tesnenie 3524 nalepte na vyznačené okraje dosiek - viď krok 9B.
Vigye fel a 3524-es számú tömítőszalagot a lemezek megjelölt széleire - lásd a 9B. lépést.
Przykleić uszczelkę nr 3524 do zaznaczonych krawędzi desek – patrz krok 9B.

CS „NA CO SI DÁT POZOR PŘED STAVBOU SKLENÍKU“

Umístění skleníku a jeho kotvení

Skleník doporučujeme umístit výhradně na místech, která nejsou vystavena většímu větru nebo nárazům větru. Rozhodně nestavte skleník na volně otevřených prostranstvích na místě vystaveném větru.

Stavba skleníku na podezdívce:

Nepotřebujete základnu a skleník přímo přišroubujete k podezdívce. Při stavbě skleníku na klasickou zděnou podezdívku je nutné dodržet montážní postup, kde je uvedený i doporučený rozměr podezdívky. Skleník musí být vždy k podezdívce **přišroubován** nebo **jinak pevně ukotven na několika místech** (poloha šroubů viz obrázek „Kotvení na zděnou podezdívku“ v montážním návodu).

Stavba bez podezdívky:

Skleník je možné postavit i bez klasické zděné podezdívky, ale v tomto případě je nutné dokoupit z volitelného příslušenství ocelovou základnu, která podezdívku nahradí a konstrukci skleníku zpevní. Skleník musí stát na rovné ploše a na takovém **podloží, aby vydrželo uchycení základny skleníku.** Pokud máte sebemenší pochybnosti o tom, jestli podloží udrží kotvení, postavte raději skleník jinde nebo postavte skleník na zděnou podezdívku. **Ocelová základna se musí vhodným způsobem ukotvit do země** (přiloženými kolíky základnu ukotvěte k zemi, pouze když jste si absolutně jisti, že půdní podloží skleník udrží - **v ČR a SR toto řešení vysloveně nedoporučujeme). Doporučujeme např. - pod připravenými úchytnými otvory v základně (je jich celkem až 6 podle typu skleníku) připravte v zemi betonové kotvy, např. vykopejte díhu**loubce cca 40 cm, umístěte do ní PVC odpadní rouru Ø 100 mm a v délce 40 cm a okolo roury zvenku zasypte zeminu. Potom do prázdné roury nalijte beton. Do zaschlého betonu pak základnu skleníku jednoduše pomocí šroubů a hmoždinek (nejsou obsahem balení) v úchytných místech ukotvíte (v místech určených pro kolíky).

Skleník nikdy nestavte na písčitých půdách – byl by problém s ukotvením skleníku.

Skleník se s ocelovou základnou se musí vzájemně spojit (spojovací šrouby nemusí být obsahem balení – liší se od modelu).

Skleník nelze nechat volně položený na zemi bez ukotvení!!

Bezpečnostní upozornění

Během montáže doporučujeme používat ochranné pomůcky (pracovní oděv a obuv, pevné pracovní rukavice, případně ochranné brýle). Hliníkové profilové lišty mohou mít ostré hrany. Skleník stavte pouze za denního světla nebo při velmi dobrém umělém osvětlení.

Montáž skleníku neprovádějte ve větru, za deště nebo za bouřky. Pozor – vyvarujte se kontaktu hliníkových lišt s vedením elektrického proudu. Bezpečně a ekologicky zlikvidujte všechny plastové obaly a chraňte je před dětmi. Skleník musí stát na rovné ploše. Během výstavby se o skleník neopírejte a nepřesouvejte ho. Zabraňte dětem a zvířatům v přístupu na místo montáže, protože hrozí nebezpečí jejich poranění. Skleníky i pavilony doporučujeme stavět ve dvou osobách. **Nesnažte se skleník sestavit, jestliže jste unaveni, pod vlivem alkoholu nebo léků nebo trpíte-li závratí.** Při používání žebříku se ujistěte, že dodržujete bezpečnostní upozorněni výrobce. Používáte - li elektrické nářadí, dodržujte návod k obsluze **výrobce (při utahováni zohledněte extrémní měkkost hliníkových šroubů a matic). Doporučujeme všechny hliníkové šrouby utahovat ručně a před montáží lehce potřít závity šroubů vazelínou –** jinak po utažení při potřebě opětného povolení nelze šrouby lehce povolit a zničí se závit (nebo se ukroutí hlavička šroubu).

Ve skleníku neskladujte horké předměty jako např. právě použitý zahradní nebo jiný gril, pájecí lampu, rozpálené jiné elektrické či plynové spotřebiče nebo rozpálenou benzinovou zahradní sekačku. Než začnete s kotvením podlahy, ujistěte se, že na zemi a v zemi pod plánovanou stavbou nejsou žádné viditelné ani skryté kabely nebo trubky apod. Pozor na elektrické kabely např. od zahradních sekaček, čerpadel a podobně. Dodržujte místní předpisy a smluvní závazky (např. na pronajatých pozemcích).

Všeobecná upozornění

Skleník se skládá z mnoha dílů, proto si na celou montáž rezervujte minimálně celý půlden. Skleník doporučujeme stavět ve dvou osobách.

Než začnete sestavovat váš skleník, ujistěte se, že všechny součásti uvedené v tomto návodu, jsou obsaženy v balení. Jednotlivé díly předem překontrolujte a přehledně a přístupně rozložte. Je důležité, abyste jednotlivé součásti nepomíchali. **Pokud některá z částí skleníku chybí, v žádném případě skleník nestavte a ihned kontaktujte svého dodavatele** (na případná poškození nekompletního skleníku jakýmkoliv počasím se nevztahuje záruka). Uchovávejte všechny male součásti (šrouby, matky apod.) v připravené misce, aby se neztratily. **Pro skleník si zvolte slunné a rovné místo bez převislých objektů. VELMI DŮLEŽITÉ – pro verzi skleníku s polykarbonátovými deskami - strana s bílou nebo popsanou barevnou folií (nebo i bez fólie, ale s nálepkou označující UV chráněnou stranu) musí být v každém případě umístěna směrem ven; strana bez nápisů s čirou nebo namodralou folií (nebo i bez folie a bez nálepky) směrem dovnitř skleníku. Folie (nálepku) těsně před montáží odstraňte.**

Pozor – skleníky jsou v uzavřeném stavu (okna a dveře) testovány do rychlosti větru max 75 km/hod. Pokud zůstane otevřené okno nebo dveře, tak se odolnost skleníku velmi výrazně sníží. Počítejte s faktem, že automatický otvírač střešního okna reaguje **pouze** na změnu teploty. Při větrném počasí a při vyšší teplotě vzduchu se nemusí okno ovládané automatickým otvíračem dostatečně rychle uzavřít a může pak dojít k jeho poškození. **Proto při hrozícím větru včas (tj. předem) manuálně uzavřete i okna opatřená automatickým otvíračem!!!**

Při hrozícím větru včas (tj. předem) uzavřete dveře i všechna manuálně otvíraná okna skleníku!!!

Doporučujeme ihned po stavbě skleník zahrnout do pojistky vaší nemovitosti.

Veškerá poškození skleníku vzniklá v důsledku událostí hodnocených jako pojistné události (podle definice pojistných událostí českých nebo slovenských pojišťoven), tj. např. extrémní krupobití, vichřice (nárazy větru), povodeň, záplava, sníh a apod. nejsou předmětem záruky a nelze je reklamovat.

Upozornění: V případě používání přírodních hnojiv (koňský / kravský hnůj, slepičince, apod.), umělých hnojiva, pesticidů, herbicidů a jiných chemikálií může po delší nebo i kratší době docházet ke korozi ocelových dílů skleníku (základna, šrouby, apod.).

Péče a údržba

K čištění skleníku používejte pouze a výhradně slabý mýdlový roztok a jemný hadřík. Po umytí skleník opláchněte čistou vodou. **Nepoužívejte čisticí prostředky obsahující chemická rozpouštědla nebo prostředky na bázi lihu a alkoholu** (např. Iron nebo Okenu). Pozor na poškrábání špinavým hadrem nebo špinavou houbou. Materiál skleníku nesmí přijít do kontaktu s chemickými čistidly a rozpouštědly, s chemikáliemi typu benzin (vč. technického), aceton, toulen, chlor (např. Savo), terpentýn, ředidla na barvy (např. rada S 6xxx), **apod. Při použití čistidel a organických rozpouštědel dojde vždy ke zničení polykarbonátového skla.**

POZOR – polykarbonátové desky nelze natírat žádným nátěrem nebo barvou (i když dodavatel barvy tvrdí, že jde o produkt kompatibilní s polykarbonátem). Natření desek znamená okamžitou ztrátu záruky a jistotu brzkého poškození desek a následně celého skleníku.

- **ZBAVUJTE PRAVIDELNĚ STŘECHU LISTÍ A NEČISTOT**
- **PRŮBĚŽNĚ KONTROLUJTE, ZDA UKOTVENÍ DO ZEMĚ PEVNĚ DRŽÍ**
- **POKUD METEOROLOGOVÉ OHLÁSÍ VĚTRNÉ DNY, MUSÍ BÝT U SKLENÍKU BEZPODMÍNEČNĚ PEVNĚ UZAVŘENÉ DVEŘE I VENTILAČNÍ OKNA**
- **POZOR PŘI HROZÍCÍM VĚTRU (NAPŘ. PŘED BOUŘKOU NEBO PODLE PŘEDPOVĚDI POČASÍ) MANUÁLNĚ IHNED UZAVŘETE I VENTILAČNÍ OKNA OPATŘENÁ AUTOMATICKÝM OTVÍRAČEM (PŘÍPLATKOVÉ PŘÍSLUŠENSTVÍ)**
- **V ZIMĚ PRAVIDELNĚ ZBAVUJTE STŘECHU SKLENÍKU SNĚHU NEBO STŘEŠE DODEJTE DOSTATEČNOU PODPORU, ABY UDRŽELA VÁHU SNĚHU – ZEJMÉNA PŘI VĚTŠÍCH PŘÍVALECH SNĚHU**
- **NA ZIMU ZE SKLENÍKU ODMONTUJTE AUTOMATICKÝ OTVÍRAČ OKNA (PŘÍPLATKOVÉ PŘÍSLUŠENSTVÍ) A USKLADNĚTE JEJ PŘI TEPLOTÁCH VYŠŠÍCH NEŽ 0OC (MRÁZ MŮŽE OTVÍRAČ POŠKODIT)**

CZ

Bezpečnostní varování

1. PŘED MONTÁŽÍ VAŠEHO SKLENÍKU SI PROSÍM PEČLIVĚ A ÚPLNĚ PŘEČTĚTE TENTO NÁVOD.
2. Ostré hrany a rohy mohou způsobit zranění. Při manipulaci s hliníkovými profily, sklem a polykarbonátovými deskami vždy používejte ochranné brýle, rukavice, obuv a pokrývku hlavy. Rozbité sklo představuje bezpečnostní riziko – vždy jej okamžitě ukliďte a zlikvidujte opatrně.
3. Produkt, který jste zakoupili, je určen pouze pro pěstování rostlin a měl by být používán pouze k tomuto účelu. Při použití pro jiné účely neneseme žádnou odpovědnost.
4. Doporučujeme, aby tento skleník montovali dva lidé.
5. Pokud narazíte na potíže při stavbě tohoto domu nebo při montáži skleněných nebo polykarbonátových desek, kontaktujte prosím svého prodejce nepoužívejte sílu!
6. Skleník musí být vždy ukotven v zemi.

Montážní návod

VÝBĚR MÍSTA :

Vždy se snažte vybrat slunné místo, c**o nejvíce chráněné před větrem.**

DŮLEŽITÉ :

Před sestavením nového skleníku zkontrolujte, zda jsou zahrnuty všechny díly v dodaném seznamu. Vyjměte prosím každý díl z obalu, aby bylo možné díly lépe identifikovat. Je důležité, aby se otevřené díly vzájemně nemíchaly.

Pokud něco chybí, tak skleník nestavte a ihned kontaktujte svého prodejce.

Matice (1002) - max. utahovací moment 3Nm.

Důležité! Strana polykarbonátových tabulí odolná vůči UV záření je označena plastovou folií nebo potiskem na okraji. Tato strana musí směřovat ven ze skleníku. Tuto ochrannou fólii po montáži nebo během montáže strhněte.

POTŘEBNÉ NÁŘADÍ :

Šroubováky (Normal a Crosshead PH2), 10 mm nástrčný klíč nebo klíč, 10 mm kombinovaný klíč, nůž, měřicí tyč, vodováha, Aku-vrtačka s nastavitelným kroutícím momentem.

ÚDRŽBA:

Skleník je třeba občas důkladně umýt jemným čisticím prostředkem. Zkontrolujte, zda použitý mycí prostředek nereaguje agresivně s hliníkem nebo upevňovacími sponami na sklo. Zajistěte, aby byly horní a spodní kolejnice dveří pravidelně čištěny, aby se zabránilo hromadění nečistot.

0. ZÁKLADNA:

Důležité! Základna musí být přesně pravoúhlá a rovná. Pozinkovaná ocelová základna je k dispozici jako příslušenství pro všechny modely skleníků.

Provrtejte profil na základně skleníku a ocelovou základnu a spojte je maticemi a šrouby !

Pokud byste raději postavili vlastní kamenný nebo betonový základ, dodržujte rozměry uvedené v kroku 0. Mezi kamenný / betonový základ a hliníkový rám by měly být umístěny upravené dřevěné trámy o výšce alespoň 18 mm a šířce ne více než 32 mm, a připojen k základu pomocí šroubů o délce 50 mm (nejsou součástí dodávky).

Základy musí sahat až pod zámrznou hloubku.

Detaily ohraničené v jednou čárou ukazují pohled zevnitř skleníku. detaily ohraničené dvěma čárami ukazují pohled na skleník zvenku.

1. STĚNY :

Položte všechny díly na podlahu a volně je spojte. (1.1) až (1.6)

Poznámka: Všechny hlavy šroubů se musí zasunout do kanálků pro šrouby v každém svislém profilu.

Poznámka: Poloha použitých rohových profilů (2230) by měla odpovídat přední části skleníku. Obě strany budou navzájem zrcadlově obráceny.

2. MONTÁŽ ZADNÍHO ČELA :

Položte díly (2208), (2230), (2235), (2236), (2291) a (2292) na podlahu a volně je spojte (2.2) (2.3) (2.8).

Zasuňte polykarbonát A, B a C (sklo č.2,3,4) do příslušných vodítek ve svislých profilech (2.4).

Uřízněte H-profily (K) na délku 584 mm tak, aby se vešly mezi hliníkové profily.

Umístěte plastové rohy (2280) / (2281) na příslušný rohový profil (2230) zatlačením ve směru ①.

Připojte lištu (2244) / (2246) k vnější straně rohového střešního profilu (2240) a (2245) / (2247) z vnější strany (2241) (2.6) ve směru ②.

Volně připojte rohový plech (1043) k (2240) a (2241) (2.5).

Připojte sestavené rohové profily střechy (2.7) (2.9) k čelu ve směru ③, přičemž dávejte pozor na polohu rohů (2280) a (2281).

3. SESTAVENÍ STĚN :

Vložte 2 šrouby navíc do každého střešního rohového profilu (2240) a (2241) (3.3) (3.4).

*[**TRITON 2500**: Vložte další šroub do (2240) nebo (2241) pro pozdější připojení lišty střešního větrání (2260) na požadované straně skleníku.]*

Přišroubujte boční profily 2230 k profilům 2207/2208 (3.1) (3.2). Povolte jeden z přídavných šroubů (2240) a (2241) pro zasunutí do otevřeného otvoru v rohovém úhlu (2215 / 2216) (3.4) (3.5). Poznámka: Umístěte (2240) a (2241) pomocí polohovací hrany na (2215 / 2216). Připojte přední prahovou lištu (2209) k rohovým lištám (2230) (3.6). Připojte zadní boční vzpěru (2293) (3.5) (3.7).

4. MONTÁŽ PŘEDNÍHO ČELA:

Sestavte přední svislé profily (2235) (2236) a vodorovné profily (2290) (2292) (4.3) (4.4) (4.5). Zasuňte polykarbonát A a C (sklo č.2 a 4) do příslušných vodítek ve svislých profilech (4.2).

Uřízněte H-profily (K) na délku 584 mm tak, aby se vešly mezi hliníkové profily.

Umístěte plastové rohy (2280) / (2281) na příslušný rohový profil (2230) zatlačením ve směru ①.

Připojte profil (2244) / (2248) k vnější straně střešní rohového profilu (2240) a (2245) / (2249) z vnější strany (2241) (4.6) ve směru ②.

Vložte 2 šrouby navíc do každého střešního rohového profilu (2240) a (2241) (4.7) (4.8). Připojte smontované rohové profily střechy k čelu ve směru ③, přičemž dbejte na polohu (2280) a (2281) podle obrázku.

Volně připojte rohový plech (1043) k profilu (2240) a (2241) (4.7) a nechte jeden z přídavných šroubů v profilech (2240) a (2241) zasunutý do otevřeného otvoru v rohovém úhlu (2215 / 2216) (4.7).

Poznámka: Umístěte (2240) a (2241) pomocí polohovací hrany na (2215 / 2216).

Umístěte polykarbonát D (sklo č.5) do vodítka v horizontální liště (2237) a namontujte na (2240) a (2241) (4.8), přičemž zajistěte správné zapadnutí do (2248) a (2249) ve směru④.

5. MONTÁŽ STŘECHY :

[**TRITON 5000, 6200 & 7500:** Sestavte díly (2220) / (2221) (TRITON 6200 / 7500), nebo (2225) (TRITON 5000), společně pomocí spojky a (2229 matic šrouby (5.1). Poznámka: 4 vnitřní matice a šrouby by měly být připojeny pouze volně (neutahujte).

Nasuňte díly (2227) (TRITON 5000) (5.2) nebo (2228) (TRITON 6200 / 7500) (5.3) přes spoj mezi hřebenovými profily.]

Připojte smontovaný hřebenový nosník (2220 - 2226) ke střešním rohovým profilům (2240) a (2241) zasunutím připravených dodatečných šroubů do otevřeného otvoru v hřebenovém profilu (5.4).

Vložte 1 dodatečný šroub pro připojení střešní výztuhy (1056) do každého střešního středního profilu (2242) (5.8) a (2243) (5.9).

Na dva sousední střešní profily vložte 1 šroub navíc pro připojení střešní větrací prahové lišty (2260) v kroku 6.

[**TRITON 6200 a 7500:** Zopakujte tento postup na druhém místě.]

[**TRITON 2500:** Vložte 1 dodatečný šroub vedle šroubu (2240) / (2241) v kroku 3.]

Připojte střešní středové profily (2242) a (2243) mezi okapové úhelníky, dávejte pozor na jejich vzájemnou polohu (5.5) (5.6) (5.7) a na polohu hřebenového profilu (5.8) (5.9).

Nyní umístěte rám skleníku na připravenou základnu a volně jej spojte. (Tyto šrouby utáhněte až po úplném zasklení domku.) Rám upravte, dokud nebude zcela rovný a pravoúhlý a teprve potom utáhněte všechny šrouby.

Šrouby neutahujte příliš silně (max. 3 Nm).

6. BOČNÍ / STŘEŠNÍ PROSKLENÍ :

[**TRITON 5000, 6200 a 7500:** Zasuňte okapovou spojku (2219) do spojovacích konců okapových profilů (2210) nebo (2211) (6.2). Na obou stranách (2219) připojte šroub (1006) do připravených otvorů (6.2)].

Zasuňte polykarbonát E (sklo č. 6) do příslušných vodítek ve svislých profilech (6.4).

Zasuňte polykarbonáty F a G (skla 7 a 8) do příslušných vodítek ve střešních profilech (6.5).

Připravte si 4 šrouby v každém okapovém profilu a připojte je k okapovým úhelníkům (2215) nebo (2216) (6.6) (6.7).

Připevněte polohovací kotvící díly pro střešního okna (6056) k parapetnímu profilu (2260) pomocí šroubů (1006) (6.8).

Připojte profil (2260) v požadovaném otvoru pro střešní okno nasaďte na horní okraj polykarbonát G (sklo č.8) (6.9).

Zatlačte distanční vložku (2399) na hřeben uprostřed každého pole, abyste zajistili, že střešní panely F mají správnou vzdálenost.

7A. DVEŘE NA PANTECH :

Sestavte profily (2252), (2253), (2254) a (2256) podle obrázku (7A.2) (7A.3) (7A.4).

Zasuňte polykarbonát H (sklo č.9) do příslušných vodítek ve středních profilech a připojte boční profil dveří (2258) (7A.5).

Nasuňte kartáčové těsnění (2270) do obou bočních lišt (2252) a (2258) (7A.3). Zasuňte šrouby (1500) do spodní části kanálu šroubu, který drží kartáčová těsnění (2270) a upevněte jej na místo pomocí matice (1515) (7A.3). Zkraťte těsnění dveří (2270) na požadovanou délku.

Rozhodněte se, na kterou stranu se mají v tomto okamžiku dveře otevřít. Postupujte podle detailu „R“, když bude západka vpravo a podle detailu „L“, když bude západka vlevo.

Upravte délku kartáčové těsnění (2270) na požadované straně, pomocí pružiny (2287) a šroubu (2288) spojte kliku dveří (2285) a západku dveří (2286), jak je znázorněno (7A.6).

Vložte plášť pantu (2272) do obou konců bočních profilů dveří (2252) nebo (2258) (7A.7). Vložte čep závěsů (2275) R nebo (2273) L do pláště v horní části bočních profilů (7A.7).

Vložte čep závěsu závěsů (2275) R popř (2273) L do pochvy v horní části strany profilu (7A.7). Vložte čep závěsu závěsů (2276) R popř (2274) L do pochvy ve spodní části bočního profilu (7A.7).

Připojte panty na požadovanou stranu díly (2209) a (2237) za použití připraveného otvory, matice (1002) a šrouby (1001) (7A.8). Když jsou dveře zavřené, západka (2286) se uzavře kolem bočních lišt (2235) - R popř (2236) - L.

7B. POSUVNÉ DVEŘE :

Pozor: Nestavte sestavené dveře na dveřní kluzáky (2214), aby nedošlo k jejich poškození. Zašroubujte (1006) do obou stran spodní lišty dveří (2255) a poté zatlačte kluzáky dveří (2214) do obou konců (7B.2).
Sestavte (2252), (2253), (2254) a (2255) podle obrázku (7B.3) (7B.4) (7B.5).

Zasuňte polykarbonát H (sklo č.9) do příslušných vodítek ve středních profilech a připojte boční profil dveří (2258) (7B.6).

Vložte vodítka dveří (2271) do horního konce bočních profilů dveří (2252) a (2258) (7B.5). Nasuňte kartáčové těsnění (2270) do obou bočních lišt (2252) a (2258) (7B.7). Zasuňte šrouby (1500) do spodní části kanálu šroubu, který drží kartáčová těsnění (2270) a upevněte jej na místo pomocí matice (1515) (7B.7). Těsnění řezacího kartáče (2270) na požadované straně, použijte šroub (2289) pro připojení kliky dveří (2285) jak je znázorněno.

Připojte vodicí lištu dvířek (2251) k horizontálnímu profilu (2237) volně zvenčí se pomocí dvou matic a šrouby (7B.9). Podle toho, kterým směrem se mají dveře otevírat, vyrovnejte vodicí lištu dveří (2251) doleva nebo doprava.
Nasuňte (2214) na prahovou lištu (2209) a (2271) do vodicí lišty dveří (2251), jak je znázorněno. Připojte (2257) k nosné tyči dveří (2250) pomocí šroubu (2001). Připojte (2257) ke konci (2251) vložením šroubu (1001) do kanálu pro šroub v (2251) (7B.10). Připojte spodní konec (2250) k rohovému profilu (2230) vložením šroubu (2001) do drážky pro šroub v (2230) (7B.11).
Jakmile jsou dveře na svém místě, připojte matici (1002) a šroub (2001) do otevřeného konce (2251) jako zarážku dveří (7B.12).

8. STŘEŠNÍ VENTILAČNÍ OKNO :

Sešroubujte profily (2261) a (2262)(8.2).

Zasuňte polykarbonát J (sklo č.10) do příslušných vodítek (8.3) a připojte spodní tyč (2263) (8.4).

Připevněte otvírač střešního větrání (1067) pomocí šroubů (1006) na profil 2263 a na jeho konec (8.5) nasaďte plastovou krytku (1019).

Střešní okno zasuňte do hřebene z jednoho konce (8.6) (8.7) (8.8) až do připraveného otvoru (8.9).

DOKONČENÍ

Na přání je možné skleník na okrajích utěsnit neutrálním silikonem. Silikon není součástí balení.
Umístěte varovný štítek uvnitř domu. K dispozici je celá řada příslušenství, které vám pomůže využít tento produkt na maximum. Podrobnosti vám sdělí místní prodejce.

BEZPEČNOSTNÍ POKNY

V případě silného větru zavřete všechny dveře a větrací otvory.

V případě silného sněžení odkliďte střechu budovy nebo proveďte vhodná opatření k podepření střechy.

POZNÁMKY

Pro úplnou ochranu vašeho nového skleníku vám doporučujeme zahrnout jej do pojištění domu. Vezměte prosím na vědomí možná stavební pravidla týkající se umístění skleníků.
Po úspěšném sestavení tohoto produktu nalepte prosím štítek s modelem skleníku na dveřní lištu (2253). Tyto informace jsou důležité v případě, že budou později požadovány náhradní díly.
Uschovejte prosím tento montážní návod na bezpečném místě pro budoucí použití!
Naší zásadou je neustálé zlepšování a vyhrazujeme si právo změnit specifikace bez předchozího upozornění.

SK „NA ČO SI DAŤ POZOR ESŤE PRED ZAČIATKOM STAVBY SKLENÍKA“

Umiestnenie skleníka a jeho kotvenie

Skleník odporúčame umiestniť iba na miestach, ktoré nie sú vystavené väčšiemu vetru alebo nárazom vetra. Rozhodne nestavajte skleník na voľne otvorených priestranstvách na mieste vystavenom vetru.

Stavba skleníka na podmurovke:

Nepotrebujete základňu a skleník priamo priskrutkujete k podmurovke. Pri stavbe skleníka na klasickú murovanú podmurovku je nutné dodržať montážny postup, kde je uvedený aj odporúčaný rozmer podmurovky. Skleník musí byť vždy k **podmurovke priskrutkovaný alebo inak pevne ukotvený na niekoľkých miestach.**

Stavba bez podmurovky :

Skleník je možné postaviť aj bez klasickej murovanej podmurovky, ale v tomto prípade je nutné dokúpiť z voliteľného príslušenstva oceľovú základňu, ktorá podmurovku nahradí a konštrukciu skleníka spevní. Skleník musí stáť na rovnej ploche a na takom podloží, aby vydržalo uchytenie základne skleníka. Ak máte najmenšie pochybnosti o tom, či podložia udrží kotvenie, postavte radšej skleník inde alebo postavte skleník na murovanú podmurovku. **Oceľová základňa sa musí vhodným spôsobom ukotviť do zeme** (priloženými kolíkmi základňu ukotvite k zemi, len keď ste si absolútne istí, že pôdne podložie skleník udržia - v ČR a SR toto riešenie vyslovene neodporúčame). **Odporúčame napríklad - pod pripravenými úchytnými otvormi v základni (je ich spolu až 6 podľa typu skleníka) pripravte v zemi betónové kotvy, napr. vykopte dieru o hĺbke cca 40 cm, umiestnite do nej PVC odpadovej rúru Ø 100 mm a v dĺžke 40 cm a okolo rúry zvonku zasypte zeminu. Potom do prázdnej rúry nalejte betón. Do zaschnutého betónu potom základňu skleníku jednoducho pomocou skrutiek a hmoždiniek (nie sú obsahom balenia) v úchytných miestach ukotvíte (v miestach určených pre kolíky).**

Skleník nikdy nestavajte na piesočnatých pôdach - bol by problém s ukotvením skleníka.

Skleník sa s oceľovou základňou musia vzájomne spojiť (spojovacie skrutky nemusí byť obsahom balenia - líši sa od modelu).

Skleník nemožno nechať voľne položený na zemi bez ukotvenia!!!

Bezpečnostná upozornenia

Počas montáže odporúčame používať ochranné pomôcky (pracovný odev a obuv, pevné pracovné rukavice, prípadne ochranné okuliare). Hliníkové profilové lišty môžu mať ostré hrany. Skleník stavajte iba za denného svetla alebo pri veľmi dobrom umelom osvetlení.

Montáž skleníka nevykonávajte vo vetre, za dažďa alebo za búrky. Pozor - vyvarujte sa kontaktu hliníkových líšt s vedením elektrického prúdu . Bezpečne a ekologicky zlikvidujte všetky plastové obaly a chráňte ich pred deťmi. Skleník musí stáť na rovnej ploche. Počas výstavby sa o skleník neopierajte a nepresúvajte ho. Zabráňte deťom a zvieratám v prístupe na miesto montáže, pretože hrozí nebezpečenstvo ich poranenia. Skleníky i pavilóny odporúčame stavať v dvoch osobách. **Nesnažte sa skleník zostaviť, ak ste unavení, pod vplyvom alkoholu alebo liekov alebo trpíte závratmi.** Pri používaní rebríka sa uistite , že dodržiavate bezpečnostné upozornení výrobca. Ak používate elektrické náradie, dodržujte návod na obsluhu **výrobca (pri uťahovaní zohľadnite extrémnu mäkkosť hliníkových skrutiek a matíc). Odporúčame všetky hliníkové skrutky uťahovať ručne a pred montážou zľahka potrieť závity skrutiek vazelínou** - inak po utiahnutie pri potrebe opätovného povolenia nemožno skrutky ľahko povoliť a zničí sa závit (alebo sa ukrúti hlavička skrutky).

V skleníku neskladujte horúce predmety ako napr. práve použitý záhradný alebo iný gril, spájkovacie lampu, rozpálené iné elektrické alebo plynové spotrebiče alebo rozpálenú benzínovú záhradnú kosačku. Než začnete s kotvením podlahy, uistite sa, že na zemi a v zemi pod plánovanou stavbou nie sú žiadne viditeľné ani skryté káble alebo rúrky apod. Pozor na elektrické káble napr. od záhradných kosačiek, čerpadiel a podobne. Dodržujte miestne predpisy a zmluvnézáväzky (napr. na prenajatých pozemkoch).

Všeobecné upozornenia

Skleník sa skladá z mnohých dielov, preto si na celú montáž zarezervujte minimálne celý poldeň. Skleník odporúčame stavať v dvoch osobách.

Než začnete zostavovať váš skleník, uistite sa, že všetky súčasti uvedené v tomto návode, sú obsiahnuté v balení. Jednotlivé diely dopredu prekontrolujte a prehľadne a prístupne rozložte. Je dôležité, aby ste časti nezmiešali. Ak niektorá z častí skleníka chýba, v žiadnom prípade skleník nestavajte a ihneď kontaktujte svojho dodávateľa (na prípadné poškodenia nekompletného skleníka akýmkoľvek počasím sa nevzťahuje záruka). Uchovávajte všetky malé časti (skrutky, matky a pod) v pripravenej miske, aby sa nestratili. Pre skleník si zvoľte slnečné a rovné miesto bez previsnutých objektov. VEĽMI DÔLEŽITÉ - pre verziu skleníka s polykarbonátovými doskami - strana s bielou alebo popísanú farebnou fóliou (alebo aj bez fólie, ale s nálepkou označujúcou UV chránenú stranu) musí byť v každom prípade umiestnená smerom von; strana bez nápisov s čírou alebo modrou fóliou (alebo aj bez fólie a bez nálepky) smerom dovnútra skleníka. Fólie (nálepku) tesne pred montážou odstráňte.

Pozor - skleníky sú v uzavretom stave(okná a dvere) testované do rýchlosti vetru max 75 km/hod. Pokiaľ zostane otvorené okno alebo dvere, tak sa odolnosť skleníku veľmi výrazne zníži. Počítajte s faktom, že automatický otvárač strešného okna reaguje **len** na zmenu teploty. Pri veternom počasí a pri vyššej teplote vzduchu sa nemusí okno ovládané automatickým otváračom dostatočne rýchlo uzavrieť a môže potom dôjsť k jeho poškodeniu. **Preto pri hroziacom vetru včas (tzn. vopred) manuálne uzatvorte aj okná opatrená automatickým otváračom!!!**

Pri hroziacom vetru včas (tzn. vopred) uzatvorte dvere aj všetky manuálne otváraná okná skleníka!!!

Odporúčame ihneď po stavbe skleník zahrnúť do poistky vašej nehnuteľnosti.

Všetky poškodenia skleníka vzniknutá v dôsledku udalostí hodnotených ako poistnej udalosti (podľa definície poistných udalostí slovenských alebo českých poisťovní), tj. napr. extrémne krupobitie, víchrica (nárazy vetru), povodeň, záplava, sneh a podobne, nie sú predmetom záruky a nemožno ich reklamovať.

Upozornenie: V prípade používania prírodných hnojív (konský / kravský hnoj, slepičince, apod.), umelých hnojív, pesticídov, herbicídov a iných chemikálií môže po dlhšej alebo aj kratšej dobe dochádzať ku korózii oceľových dielov skleníka (základňa, skrutky, a pod.).

Starostlivosť a údržba

Na čistenie skleníka používajte iba a výhradne slabý mydlový roztok a jemnú handričku. Po umytí skleník opláchnite čistou vodou. **Nepoužívajte čistiace prostriedky obsahujúce chemické rozpúšťadlá alebo prostriedky na báze liehu a alkoholu** (napr. Iron alebo Okena). Pozor na poškriabanie špinavým handrou alebo špinavú hubou. Materiál skleníka nesmie prísť do kontaktu s chemickými čistidlami a rozpúšťadlami, s chemikáliami typu benzín (vr. technického), acetón, toluén, chlór (napr. Savo), terpentín, riedidla na farby (napr. rada S 6xxx), apod. Pri použití čistidiel a organických rozpúšťadiel dôjde vždy k zničeniu polykarbonátového skla.

POZOR - polykarbonátové dosky nemožno natierať žiadnym náterom alebo farbou (aj keď dodávateľ farby tvrdí, že ide o produkt kompatibilný s polykarbonátom). Natretie dosiek znamená okamžitú stratu záruky a istotu skorého poškodenie dosiek a následne celého skleníka.

- **PRAVIDELNE ZBAVUJTE STRECHU LÍSTIA A NEČISTÔT**
- **PRIEBEŽNE KONTROLUJTE ČI UKOTVENIE DO ZEME PEVNE DRŽÍ**
- **AK METEOROLÓGOVIA OHLASI VETERNE DNI, MUSÍ BYŤ U SKLENÍKA BEZPODMIENEČNE PEVNE UZAVRETÉ DVERE I VETRACIA OKNÁ**
- **POZOR PRI HROZIACIM VETRU (NAPR. PRED BÚRKOU ALEBO PODĽA PREDPOVEDE POČASIA) MANUÁLNE IHNEĎ ZATVORTE VETRACIA OKNÁ VYBAVENÉ AUTOMATICKÝMI OTVÁRAČEMI (PRÍPLATKOVÉ PRÍSLUŠENSTVO)**
- **V ZIME PRAVIDELNE ZBAVUJTE STRECHU SKLENÍKU SNEHU ALEBO STRECHE DODAJTE DOSTATOČNÚ PODPERU, ABY UDRŽALA VÁHU SNEHU - NAJMÄ PRI VÄČŠÍCH PRÍVALOCH SNEHU**
- **NA ZIMU ZO SKLENÍKU ODMONTUJTE AUTOMATICKÝ OTVÁRAČ OKNÁ (PRÍPLATKOVÉ PRÍSLUŠENSTVO) A USKLADNITE HO PRI TEPLOTÁCH VYŠŠÍCH AKO 0˚C (MRÁZ MÔŽE OTVÁRAČ POŠKODIŤ)**

SK

Bezpečnostné varovanie

1. PRED MONTÁŽOU VÁŠHO SKLENÍKA SI PROSÍM STAROSTLIVO A ÚPLNE PREČÍTAJTE TENTO NÁVOD.
2. Ostré hrany a rohy môžu spôsobiť zranenie. Pri manipulácii s hliníkovými profilmi, sklom a polykarbonátovými doskami vždy používajte ochranné okuliare, rukavice, obuv a pokrývku hlavy. Rozbité sklo predstavuje bezpečnostné riziko - vždy ho okamžite upracte a zlikvidujte opatrne.
3. Produkt, ktorý ste zakúpili, je určený len na pestovanie rastlín a mal by byť používaný iba na tento účel. Pri použití na iné účely nenesieme žiadnu zodpovednosť.
4. Odporúčame, aby tento skleník montovali dvaja ľudia.
5. Ak narazíte na problémy pri stavbe tohto domu alebo pri montáži sklenených alebo polykarbonátových dosiek, kontaktujte prosím svojho predajcu nepoužívajte silu!
6. Skleník musí byť vždy ukotvený v zemi.

Montážny návod

VÝBER MIESTA :

Vždy sa snažte vybrať slnečné miesto, čo najviac chránené pred vetrom.

DÔLEŽITÉ :

Pred zostavením nového skleníka skontrolujte, či sú zahrnuté všetky diely v dodanom zozname. Vyberte prosím každý diel z obalu, aby bolo možné diely lepšie identifikovať. Je dôležité, aby sa otvorené diely vzájomne nemiešali.

Pokiaľ niečo chýba, tak skleník nestavajte a ihneď kontaktujte svojho predajcu.

Matica (1002) - max. uťahovací moment 3Nm.

Dôležité! Strana polykarbonátových tabúľ odolná voči UV žiareniu je označená plastovou fóliou alebo potlačou na okraji. Táto strana musí smerovať von zo skleníka. Túto ochrannú fóliu po montáži alebo počas montáže strhnite.

POTREBNÉ NÁRADIE :

Skrutkovače (Normal a Crosshead PH2), 10 mm nástrčný kľúč alebo kľúč, 10 mm kombinovaný kľúč, nôž, meracia tyč, vodováha, Aku-vŕtačka s nastaviteľným krútiacim momentom.

ÚDRŽBA:

Skleník treba občas dôkladne umyť jemným čistiacim prostriedkom. Skontrolujte, či použitý umývací prostriedok nereaguje agresívne s hliníkom alebo upevňovacími sponami na sklo. Zaistite, aby boli horné a spodné koľajnice dverí pravidelne čistené, aby sa zabránilo hromadeniu nečistôt.

0. ZÁKLADNÁ:

Dôležité! Oceľový rám základne skleníka musí byť absolútne rovný a všetky uhly musia byť 90°.
Pozinkovaná oceľová základňa je k dispozícii ako príslušenstvo pre všetky modely skleníkov. Prevŕtajte profil na základni skleníka a oceľovú základňu a spojte ich maticami a skrutkami !

Ak by ste radšej postavili vlastný kamenný alebo betónový základ, dodržujte rozmery uvedené v kroku 0. Medzi kamenný / betónový základ a hliníkový rám by mali byť umiestnené upravené drevené trámy s výškou aspoň 18 mm a šírkou nie viac ako 32 mm, a pripojený k základu pomocou skrutiek o dĺžke 50 mm (nie sú súčasťou dodávky).

Základy musia siahať až pod zámrznú hĺbku.

Detaily ohraničené jednou čiarou ukazujú pohľad zvnútra skleníka. detaily ohraničené dvoma čiarami ukazujú pohľad na skleník zvonku.

1.STENY:

Položte všetky diely na podlahu a voľne ich spojte. (1.1) až (1.6)

Poznámka: Všetky hlavy skrutiek sa musia zasunúť do kanálikov pre skrutky v každom zvislom profile.

Poznámka: Poloha použitých rohových profilov (2230) by mala zodpovedať prednej časti skleníka. Obe strany budú navzájom zrkadlovo obrátené.

2. MONTÁŽ ZADNÉHO ČELA:

Položte diely (2208), (2230), (2235), (2236), (2291) a (2292) na podlahu a voľne ich spojte (2.2) (2.3) (2.8).

Zasuňte polykarbonát A, B a C (sklo č.2,3,4) do príslušných vodidiel vo zvislých profiloch (2.4).

Odrežte H-profily (K) na dĺžku 584 mm tak, aby sa zmestili medzi hliníkové profily.

Umiestnite plastové rohy (2280) / (2281) na príslušný rohový profil (2230) zatlačením v smere①.

Pripojte lištu (2244) / (2246) k vonkajšej strane rohového strešného profilu (2240) a (2245) / (2247) z vonkajšej strany (2241) (2.6) v smere ②.

Voľne pripojte rohový plech (1043) k (2240) a (2241) (2.5).

Pripojte zostavené rohové profily strechy (2.7) (2.9) k čelu v smere③, pričom dávajte pozor na polohu rohov (2280) a (2281).

3. ZOSTAVENIE STIEN :

Vložte 2 skrutky navyše do každého strešného rohového profilu (2240) a (2241) (3.3) (3.4).

TRITON 2500: *Vložte ďalšiu skrutku do (2240) alebo (2241) pre neskoršie pripojenie lišty strešného vetrania (2260) na požadovanej strane skleníka.*

Priskrutkujte bočné profily 2230 k profilom 2207/2208 (3.1) (3.2). Povoľte jednu z prídavných skrutiek (2240) a (2241) pre zasunutie do otvoreného otvoru v rohovom uhle (2215 / 2216) (3.4) (3.5). Poznámka: Umiestnite (2240) a (2241) pomocou polohovacej hrany na (2215 / 2216). Pripojte prednú prahovú lištu (2209) k rohovým lištám (2230) (3.6). Pripojte zadnú bočnú vzperu (2293) (3.5) (3.7).

4. MONTÁŽ PREDNÉHO ČELA :

Zostavte predné zvislé profily (2235) (2236) a vodorovné profily (2290) (2292) (4.3) (4.4) (4.5). Zasuňte polykarbonát A a C (sklo č.2 a 4) do príslušných vodidiel vo zvislých profiloch (4.2).

Odrežte H-profily (K) na dĺžku 584 mm tak, aby sa zmestili medzi hliníkové profily.

Umiestnite plastové rohy (2280) / (2281) na príslušný rohový profil (2230) zatlačením v smere①.

Pripojte profil (2244) / (2248) k vonkajšej strane strešnej rohového profilu (2240) a (2245) / (2249) z vonkajšej strany (2241) (4.6) v smere ②.

Vložte 2 skrutky navyše do každého strešného rohového profilu (2240) a (2241) (4.7) (4.8). Pripojte zmontované rohové profily strechy k čelu v smere ③, pričom dbajte na polohu (2280) a (2281) podľa obrázku.

Voľne pripojte rohový plech (1043) k profilu (2240) a (2241) (4.7) a nechajte jednu z prídavných skrutiek v profiloch (2240) a (2241) zasunutý do otvoreného otvoru v rohovom uhle (2215 / 2216) (4.7).

Poznámka: Umiestnite (2240) a (2241) pomocou polohovacej hrany na (2215 / 2216).

Umiestnite polykarbonát D (sklo č.5) do vodidla v horizontálnej lište (2237) a namontujte na (2240) a (2241) (4.8), pričom zaistite správne zapadnutie do (2248) a (2249) v smere④.

5. MONTÁŽ STRECHY :

[TRITON 5000, 6200 & 7500: Zostavte diely (2220) / (2221) (TRITON 6200 / 7500), alebo (2225) (TRITON 5000), spoločne pomocou spojky a (2229 matíc skrutky (5.1)). a skrutky by mali byť pripojené iba voľne (neuťahujte).

Nasuňte diely (2227) (TRITON 5000) (5.2) alebo (2228) (TRITON 6200 / 7500) (5.3) cez spoj medzi hrebeňovými profilmi.]

Pripojte zmontovaný hrebeňový nosník (2220 - 2226) k strešným rohovým profilom (2240) a (2241) zasunutím pripravených dodatočných skrutiek do otvoreného otvoru v hrebeňovom profile (5.4).

Vložte 1 dodatočnú skrutku na pripojenie strešnej výstuhy (1056) do každého strešného stredného profilu (2242) (5.8) a (2243) (5.9).

Na dva susedné strešné profily vložte 1 skrutku navyše na pripojenie strešnej vetracej prahovej lišty (2260) v kroku 6.

[TRITON 6200 a 7500: Zopakujte tento postup na druhom mieste.]

[TRITON 2500: Vložte 1 dodatočnú skrutku vedľa skrutky (2240) / (2241) v kroku 3.]

Pripojte strešné stredové profily (2242) a (2243) medzi odkvapové uholníky, dávajte pozor na ich vzájomnú polohu (5.5) (5.6) (5.7) a na polohu hrebeňového profilu (5.8) (5.9).

Teraz umiestnite rám skleníka na pripravenú základňu a voľne ho spojte. (Tieto skrutky utiahnite až po úplnom zasklení domčeka.) Rám upravte, kým nebude úplne rovný a pravouhlý a až potom utiahnite všetky skrutky.

Skrutky neuťahujte príliš silno (max. 3 Nm).

6. BOČNÉ / STREŠNÉ PRESKLENIE :

[TRITON 5000, 6200 a 7500: Zasuňte odkvapovú spojku (2219) do spojovacích koncov odkvapových profilov (2210) alebo (2211) (6.2). Na oboch stranách (2219) pripojte skrutku (1006) do pripravených otvorov (6.2)].

Zasuňte polykarbonát E (sklo č. 6) do zvislých profiloch (6.4).

Zasuňte polykarbonáty F a G (sklá 7 a 8) do príslušných vodidiel v strešných profiloch (6.5).

Pripravte si 4 skrutky v každom odkvapovom profile a pripojte ich k odkvapovým uholníkom (2215) alebo (2216) (6.6) (6.7).

Pripevnite polohovacie kotviace diely pre strešné okná (6056) k parapetnému profilu (2260) pomocou skrutiek (1006) (6.8).

Pripojte profil (2260) v požadovanom otvore pre střešní okno nasaďte na horní okraj polykarbonát G (sklo č.8) (6.9).

Zatlačte dištančnú vložku (2399) na hrebeň uprostred každého poľa, aby ste zaistili, že strešné panely F majú správnu vzdialenosť.

7A. DVERE NA PANTOCH:

Zostavte profily (2252), (2253), (2254) a (2256) podľa obrázka (7A.2) (7A.3) (7A.4).

Zasuňte polykarbonát H (sklo č.9) do príslušných vodidiel v stredných profiloch a pripojte bočný profil dverí (2258) (7A.5).

Nasuňte kefové tesnenie (2270) do oboch bočných líšt (2252) a (2258) (7A.3). Zasuňte skrutky (1500) do spodnej časti kanála skrutky, ktorý drží kefové tesnenia (2270) a upevnite ho na miesto pomocou matice (1515) (7A.3). Skráťte tesnenie dverí (2270) na požadovanú dĺžku.

Rozhodnite sa, na ktorú stranu sa majú v tomto okamihu dvere otvoriť. Postupujte podľa detailu „R“, keď bude západka vpravo a podľa detailu „L“, keď bude západka vľavo.

Upravte dĺžku kefové tesnenie (2270) na požadovanej strane, pomocou pružiny (2287) a skrutky (2288) spojte kľuku dverí (2285) a západku dverí (2286), ako je znázornené (7A.6).

Vložte plášť pántu (2272) do oboch koncov bočných profilov dverí (2252) alebo (2258) (7A.7). Vložte čap závesov (2275) R alebo (2273) L do plášťa v hornej časti bočných profilov (7A.7).

Vložte čap závesu závesov (2275) R popr. (2273) L do pošvy v hornej časti strany profilu (7A.7). Vložte čap závesu závesov (2276) R popr. (2274) L do pošvy v spodnej časti bočného profilu (7A.7).

Pripojte pánty na požadovanú stranu diely (2209) a (2237) za použitia pripraveného otvormi, matice (1002) a skrutky (1001) (7A.8). Keď sú dvere zatvorené, západka (2286) sa uzavrie okolo bočných líšt (2235) - R popr. (2236) - L.

7B.POSUVNÉ DVERE :

Pozor: Nestavajte zostavené dvere na dverné klzáky (2214), aby nedošlo k ich poškodeniu. Zaskrutkujte (1006) do oboch strán spodnej lišty dverí (2255) a potom zatlačte klzáky dverí (2214) do oboch koncov (7B.2). Zostavte (2252), (2253), (2254) a (2255) podľa obrázku (7B.3) (7B.4) (7B.5).
Zasuňte polykarbonát H (sklo č.9) do príslušných vodidiel v stredných profiloch a pripojte bočný profil dverí (2258) (7B.6).
Vložte vodidlá dverí (2271) do horného konca bočných profilov dverí (2252) a (2258) (7B.5). Nasuňte kefové tesnenie (2270) do oboch bočných líšt (2252) a (2258) (7B.7). Zasuňte skrutky (1500) do spodnej časti kanála skrutky, ktorý drží kefové tesnenia (2270) a upevnite ho na miesto pomocou matice (1515) (7B.7). Tesnenie rezacej kefy (2270) na požadovanej strane, použite skrutku (2289) pre pripojenie kľučky dverí (2285) ako je znázornené.

Pripojte vodiacu lištu dvierok (2251) k horizontálnemu profilu (2237) voľne zvonku sa pomocou dvoch matíc a skrutky (7B.9). Podľa toho, ktorým smerom sa majú dvere otvárať, vyrovnajte vodiacu lištu dverí (2251) doľava alebo doprava.
Nasuňte (2214) na prahovú lištu (2209) a (2271) do vodiacej lišty dverí (2251), ako je znázornené. Pripojte (2257) k nosnej tyči dverí (2250) pomocou skrutky (2001). Pripojte (2257) ku koncu (2251) vložením skrutky (1001) do kanála pre skrutku v (2251) (7B.10). Pripojte spodný koniec (2250) k rohovému profilu (2230) vložením skrutky (2001) do drážky pre skrutku v (2230) (7B.11).
Akonáhle sú dvere na svojom mieste, pripojte maticu (1002) a skrutku (2001) do otvoreného konca (2251) ako zarážku dverí (7B.12).

8. STREŠNÉ VENTILAČNÉ OKNO

Zoskrutkujte profily (2261) a (2262)(8.2).

Zasuňte polykarbonát J (sklo č.10) do príslušných vodidiel (8.3) a pripojte spodnú tyč (2263) (8.4).

Pripevnite otvárač strešného vetrania (1067) pomocou skrutiek (1006) na profil 2263 a na jeho koniec (8.5) nasaďte plastový kryt (1019).

Strešné okno zasuňte do hrebeňa z jedného konca (8.6) (8.7) (8.8) až do pripraveného otvoru (8.9).

DOKONČENIE

Na prianie je možné skleník na okrajoch utesniť neutrálnym silikónom. Silikón nie je súčasťou balenia.
Umiestnite varovný štítok vo vnútri domu. K dispozícii je celý rad príslušenstva, ktoré vám pomôže využiť tento produkt na maximum. Podrobnosti vám oznámi miestny predajca.

BEZPEČNOSTNÉ POKNY

V prípade silného vetra zatvorte všetky dvere a vetracie otvory.

V prípade silného sneženia odpracte strechu budovy alebo vykonajte vhodné opatrenia na podoprenie strechy.

POZNÁMKY

Na úplnú ochranu vášho nového skleníka vám odporúčame zahrnúť ho do poistenia domu. Vezmite prosím na vedomie možné stavebné pravidlá týkajúce sa umiestnenia skleníkov. Po úspešnom zostavení tohto produktu nalepte prosím štítok s modelom skleníka na dverovú lištu (2253). Tieto informácie sú dôležité v prípade, že budú neskôr požadované náhradné diely.
Uschovajte prosím tento montážny návod na bezpečnom mieste pre budúce použitie! Našou zásadou je neustále zlepšovanie a vyhradzujeme si právo zmeniť špecifikácie bez predchádzajúceho upozornenia.

HU „MIRE ÜGYELJÜNK AZ ÜVEGHÁZ FELÉPÍTÉSE ELŐTT“

Az üvegház elhelyezése és lehorgonyzása

Javasoljuk, hogy az üvegházat kizárólag olyan helyen állítsa fel, amely nincs kitéve nagyobb szélnek vagy széllökéseknek. Semmiképpen se állítsa fel az üvegházat olyan nyílt helyre, amely szélnek van kitéve.

Az üvegház alapzatra történő felállítása:

Nincs szükség alapozásra, az üvegházat csavarozza hozzá közvetlenül az alapzathoz. Ha az üvegházat hagyományos tégla alapzatra állítja fel, akkor tartsa be az összeszerelési útmutatót, amelyben megtalálja az alapzat javasolt méreteit is. Az üvegházat mindig hozzá kell csavarozni az alapzathoz, vagy pedig más módon kell lehorgonyozni több helyre (a csavarok helyzetét az összeszerelési útmutató „Tégla alapzathoz történő lehorgonyzás“ képe ábrázolja).

Felállítás alapzat nélkül:

Az üvegházat hagyományos tégla alapzat nélkül is fel lehet állítani, de ebben az esetben meg kell vásárolni az opcionális tartozékok közül az acél alapvázat, amely a tégla alapzat helyettesítésére és az üvegház szerkezetének megerősítésére szolgál. Az üvegházat sík területre kell felállítani, mégpedig olyan talajon, amely elbírja az üvegház lehorgonyzását is. Ha bármilyen kétsége merülne fel a tekintetben, hogy a talaj elbírja-e az üvegház lehorgonyzását, akkor inkább máshová állítsa fel az üvegházat, vagy pedig készítsen hozzá tégla alapzatot. Az acél alapzatot megfelelően le kell horgonyozni a földbe (az alapzatot csak akkor horgonyozza le a földbe a mellékelt cövekekkel, ha teljes mértékben biztos abban, hogy a talaj elbírja az üvegházat - a Cseh Köztársaságban és a Szlovák Köztársaságban határozottan nem ajánljuk ezt a megoldást). A következőket javasoljuk például - az alapzatban előkészített rögzítő furatok (összesen 6 ilyen furat van, az üvegház típusának függvényében) alá helyezzen a földbe beton horgonyokat, pl. ásson ki egy kb. 40 cm mély lyukat, helyezzen bele egy 40 cm hosszú, Ø 100 mm PVC szennyvízcsövet, majd temesse be a cső környékét földdel. Ezután öntsön az üres csőbe betont. A beton száradását követően horgonyozza le a bele az üvegház alapzatát csavarok és tiplik segítségével (a csomagolás nem tartalmazza) a rögzítési helye-ken (a cövekek számára kijelölt helyeken).

Soha ne állítsa fel az üvegházat homokos talajon – ilyen helyeken ugyanis problémát okozhat az üvegház lehorgonyzása.

Az üvegházat hozzá kell rögzíteni az acél alapzathoz (az összekötő csavarok nem részei a csomagolásnak – mivel modellenként eltérőek).

Ne állítsa fel az üvegházat lehorgonyzás nélkül a puszta földre!!

Biztonsági előírások

Javasoljuk, hogy az összeszerelés során használjon személyi védőeszközöket (munkavédelmi ruházatot és lábbelit, erős munkavédelmi kesztyűt, szükség esetén védőszemüveget). Előfordulhat, hogy az alumínium profilléceknek éles a széle. Az üvegház felállítását nappali fénynél vagy nagyon jó mesterséges megvilágításnál végezze.

Ne végezze az üvegház felállítását szélben, esőben vagy viharban. Figyelem – kerülje az elektromos áramot vezető alumínium lécek érintését. A műanyag csomagolóanyagok ártalmatlanítását a környezetvédelmi és biztonsági szempontoknak megfelelően végezze, és védje őket a gyermekek elől. Az üvegháznak sík felületen kell állnia. A felállítás során ne dőljön neki az üvegháznak és ne tologassa. Kerítse el a felállítási helyet a gyermekek és állatok elől, mivel a terület balesetveszélyes számukra. Javasoljuk, hogy az üvegházak és pavilonok felállítását két személy végezze. Ne végezze az üvegház felállítását fáradtan, alkohol vagy gyógyszerek hatása alatt, vagy ha rosszulléttől szenved. Ha létrát használ, akkor győződjön meg arról, hogy betartja a gyártó biztonsági előírásait. Elektromos szerszámok használata esetén tartsa be a gyártó használati útmutatójában foglaltakat (a csavarok megszorításakor vegye figyelembe, hogy az alumínium csavarok és anyák rendkívül puhák). Javasoljuk, hogy az alumínium csavarokat kézileg szorítsa meg és az összeszerelés előtt kenje meg a csavarok menetét vazelinnel – máskülönben nem fogja tudni újra kilazítani őket, ha szükség lesz rá és a menet is tönkre mehet (vagy elcsavarodik a csavarfej).

Ne tároljon az üvegházban forró tárgyakat, mint például a kis idővel azelőtt használt kerti vagy egyéb grillsütőt, forrasztólámpát, egyéb forró elektromos ill. gázkészülékeket, továbbá forró benzinmotoros fűnyírót. Mielőtt hozzákezdene a padlózat lehorgonyzásához, győződjön meg arról, hogy a földön és a tervezett építmény alatt a talajban nincsenek sem látható, sem rejtett kábelek vagy csővezetékek, stb. Ügyeljen az elektromos kábelekre, amelyek például a fűnyíróhoz, kerti szivattyúkhoz és hasonló készülékekhez haladnak. Tartsa be a helyi előírásokat és a szerződéses (pl. a bérbe vett földterületekre vonatkozó) kötelezettségeket.

Általános előírások

Az üvegház sok részből áll, ezért szánjon legalább fél napot a teljes összeszerelésre. Javasoljuk, hogy az üvegház felállítását két személy végezze.

Mielőtt hozzákezdene az üvegház összeállításához, győződjön meg arról, hogy a csomagolás tartalmazza az útmutatóban ismertetett összes alkatrészt. Az összeszerelés előtt ellenőrizze az egyes alkatrészeket, majd helyezze el őket úgy, hogy átláthatók és hozzáférhetőek legyenek. Fontos, hogy ne keverje össze az egyes alkatrészeket. Ha az üvegház valamelyik alkatrésze hiányzik, akkor semmi esetre se kezdjen hozzá az üvegház felállításához, hanem azonnal lépjen kapcsolatba a szállítóval (a jótállás nem vonatkozik arra, ha a hiányos üvegház az időjárási befolyások következtében károsodna). Az összes apró alkatrészt (csavarok, anyák, stb.) egy tálban tartsa, hogy ne tudjanak elveszni. Az üvegház helyéül egy napos, sík helyet válasszon, ahol nincsenek kiálló objektumok. NAGYON FONTOS – a polikarbonát lapokból készült üvegházra vonatkozóan - a fehér vagy színes, feliratos fóliával ellátott oldalnak
(vagy akár fólia nélküli oldalnak, amelyen az UV-védelmet jelző matrica található) mindig kifelé kell néznie; a feliratok nélküli, átlátszó vagy kékes színű fóliával ellátott (vagy akár fólia és matrica nélküli) oldalnak az üvegház belseje felé kell néznie. A fóliát (matricát) közvetlenül az összeszerelés előtt távolítsa el.

Figyelem – az üvegházakat (az ajtó és ablak) zárt állapotában max. 75 km/órás szélben teszteljük. A nyitott ajtó vagy ablak jelentősen csökkenti az üvegház szélállóságát. Vegye figyelembe azt a tényt, hogy a tetőablak automata nyitószerkezete nyitója csupán a hőmérséklet-változásra reagál. Előfordulhat, hogy meleg, szeles időben az automatikus nyitószerkezettel ellátott ablak nem záródik be elég gyorsan, s emiatt károsodhat. **Éppen ezért szeles idő közeledtével időben (vagyis már előre) zárja be kézileg az automata nyitószerkezettel ellátott ablakokat is!!!**

Szeles idő közeledte esetén időben (vagyis már előre) zárja be az üvegház ajtaját és az összes kézileg nyitható ablakát is!!!

Javasoljuk, hogy a felállítást követően haladéktalanul foglalja bele az üvegházat is az ingatlanbiztosításába.

A jótállás nem vonatkozik a (cseh vagy szlovák biztosítótársaságok biztosítási esemény definíciói alapján) biztosítási eseményként értékelt események - mint pl. extrém jégeső, vihar (széllökések), árvíz, áradás, hó, stb. - következtében keletkezett károkra, ezért ilyen esetekben nincs helye a reklamációnak.

Ápolás és karbantartás

Az üvegház tisztításához kizárólag enyhe mosószeres oldatot és egy puha rongyot használjon. A lemosás végeztével öblítse le az üvegházat tiszta vízzel. Ne használjon vegyi oldószereket vagy szeszes, ill. alkoholos tisztítószereket (pl. Iron vagy Okena). Vigyázzon, nehogy összekarcolja az üvegházat a piszkos ronggyal vagy piszkos szivaccsal. Az üvegház anyaga nem érintkezhet vegyi tisztítószerekkel és oldószerekkel, benzines (akár műszaki) vegyszerekkel, acetonnal, toluollal, klórral (pl. Savo), terpentinnel, festékhígítóval (pl. S 6 xxx termékcsalád), stb. A tisztítószerek és szerves oldószerek használata kivétel nélkül károsítja a polikarbonát üveget.

FIGYELEM – a polikarbonát üveget nem lehet bekenni semmilyen bevonattal vagy festékkel (még akkor sem, ha a festék szállítója azt állítja, hogy a termék kompatibilis a polikarbonáttal). A polikarbonát lapok befestése a garancia azonnali megszűnését vonja maga után, ráadásul igen valószínűsíthető, hogy a befestés következtében a lapok, s ennek folytán az egész üvegház is nagyon hamar tönkre fognak menni.

- **A TETŐRŐL RENDSZERESEN TÁVOLÍTSA EL A FALEVELEKET ÉS A SZENNYEZŐDÉSEKET**
- **FOLYAMATOSAN ELLENŐRIZZE, HOGY A FÖLDHÖZ VALÓ LEHORGONYZÁS KELLŐKÉPPEN TART-E**
- **HA A METEOROLÓGIAI ELŐREJELZÉS SZERINT SZELES NAPOK VÁRHATÓAK, AKKOR AZ ÜVEGHÁZ AJTAJÁNAK ÉS SZELLŐZŐABLAKAINAK FELTÉTLENÜL ZÁRVA KELL LENNIÜK**
- **SZÉL KÖZELEDTÉVEL (PÉLDÁUL VIHAR ELŐTT VAGY AZ IDŐJÁRÁS-ELŐREJELZÉS ALAPJÁN) AZONNAL ZÁRJA BE KÉZILEG AZ AUTOMATA NYITÓSZERKEZETTEL (FELÁRAS TARTOZÉK) FELSZERELT SZELLŐZŐABLAKOKAT IS**
- **TÉLEN RENDSZERESEN TISZTÍTSA MEG AZ ÜVEGHÁZAT A HÓTÓL, VAGY PEDIG GONDOSKODJON A TETŐ KIEGÉSZÍTŐ ALÁTÁ MASZTÁSÁRÓL, HOGY AZ ELBÍRJA A HÓ SÚLYÁT – KÜLÖNÖSEN IS ERŐSEBB HAVAZÁSOKKOR**
- **TÉLIRE SZERELJE LE AZ ÜVEGHÁZBÓL AZ AUTOMATA ABLAKNYITÓT (FELÁRAS TARTOZÉK), ÉS TÁROLJA 0°C FELETTI HŐMÉRSÉKLETEN (A FAGY KÁROSÍTHATJA A NYITÓSZERKEZETET)**

HU

Biztonsági figyelmeztetés

1. KÉRJÜK, AZ ÜVEGHÁZ ÖSSZESZERELÉSE ELŐTT FIGYELMESEN OLVASSA EL EZEKET AZ UTASÍTÁSOKAT ÉS TELJESEN.
2. Az éles élek és sarkok sérülést okozhatnak. Mindig viseljen védőszemüveget, kesztyűt, cipőt és fejfedőt, amikor alumínium profilokat, üveget és polikarbonát lemezeket kezel. A törött üveg biztonsági kockázatot jelent – mindig azonnal tisztítsa meg, és óvatosan dobja ki.
3. Az Ön által vásárolt termék kizárólag növények termesztésére szolgál, és csak erre a célra használható. Más célokra történő felhasználás esetén nem vállalunk felelősséget.
4. Javasoljuk, hogy két ember szerelje össze ezt az üvegházat.
5. Ha a ház építése során, vagy az üveg- vagy polikarbonát lemezek beszerelése során bármilyen problémát tapasztal, forduljon a forgalmazóhoz, ne alkalmazzon erőszakot!
6. Az üvegházat mindig a talajba kell rögzíteni.

Telepítési utasítások

HELYSZÍN VÁLASZTÁSA:

Mindig próbáljon napos helyet választani, amennyire csak lehetséges, védve a széltől.

FONTOS :

Új üvegház összeszerelése előtt ellenőrizze, hogy a mellékelt listán szereplő összes alkatrész benne van-e. Kérjük, vegye ki az egyes alkatrészeket a csomagolásból, hogy az alkatrészek jobban felismerhetők legyenek. Fontos, hogy a nyitott részek ne keveredjenek egymással.

Ha valami hiányzik, ne építse fel az üvegházat, és azonnal forduljon a kereskedőhöz.

Anya (1002) - max. meghúzási nyomaték 3Nm.

Fontos! A polikarbonát lapok UV-álló oldalát műanyag fóliával vagy nyomattal jelölik a szélén. Ennek az oldalnak az üvegházból kifelé kell néznie. Tépje le ezt a védőfóliát összeszerelés után vagy összeszerelés közben.

SZÜKSÉGES ESZKÖZÖK:

Csavarhúzók (Normal a Crosshead PH2), 10 mm-es dugó vagy villáskulcs, 10 mm-es kombikulcs, kés, mérőrúd, vízszintező, Akkus fúró-csavarozó állítható nyomatékkal.

KARBANTARTÁS:

Az üvegházat időnként alaposan le kell mosni enyhe mosószerrel. Ellenőrizze, hogy a használt mosószer nem lép-e agresszív reakcióba az alumínium vagy üveg rögzítőkapcsokkal. Gondoskodjon arról, hogy az ajtó felső és alsó sínjeit rendszeresen megtisztítsa, hogy megakadályozza a szennyeződés felhalmozódását.

0. BÁZIS:

Fontos! Az üvegház alapjának acélvázának teljesen egyenesnek kell lennie, és minden szögnek 90°-osnak kell lennie.
Fúrja meg a profilt az üvegház alján és az acél alapon, és kösse össze őket anyákkal és csavarokkal!

Ha inkább saját kő- vagy betonalapot szeretne építeni, kövesse a 0. lépésben megadott méreteket. A kő/beton alapozás és az alumínium keret között legalább 18 mm magas és legfeljebb 32 mm széles kezelt fagerendáknak kell lenniük. 50 mm-es csavarokkal kell elhelyezni és csatlakoztatni az alaphoz (nem tartozék a szállításhoz).

Az alapozásnak a fagyott mélység alá kell nyúlnia.

Az egyetlen sorba foglalt részletek az üvegház belsejéből mutatják a kilátást. a két vonallal határolt részletek az üvegház külső kilátását mutatják.

1. FALOK:

Helyezze az összes alkatrészt a padlóra, és lazán csatlakoztassa őket. (1,1)–(1,6)

Megjegyzés: Minden csavarfejnek illeszkednie kell minden függőleges profil csavarcsatornáiba.

Megjegyzés: A használt sarokprofilok (2230) helyzetének meg kell felelnie az üvegház elülső részének. Mindkét oldal egymás tükörképe lesz.

2. A HÁTSÓ OLDAL ÖSSZESZERELÉSE :

Helyezze a részeket (2208), (2230), (2235), (2236), (2291) és (2292) a padlóra, és lazán kösse össze őket (2.2) (2.3) (2.8).

Helyezze be az A, B és C polikarbonátot (üveg sz. 2,3,4) a függőleges profilok megfelelő vezetőibe (2.4).

Vágja le a H-profilokat (K) 584 mm hosszúságúra, hogy az alumínium profilok közé illeszkedjenek.

Helyezze a műanyag sarkokat (2280) / (2281) a megfelelő sarokprofilra (2230) az irányba tolva①.

Csatlakoztassa a rudat (2244) / (2246) a sarok tetőprofilhoz (2240) és (2245) / (2247) kívülről (2241) (2.6) az irányba②.

Lazán kösse össze a sarokprofilt (1043) a (2240) és (2241) (2.5).

Csatlakoztassa az összeszerelt tető sarokprofilokat (2.7) (2.9) ③, a ③ irányban előre, ügyelve a sarkok (2280) és (2281) helyzetére.

3. FALAK ÖSSZESZERELÉSE :

Helyezzen be 2 további csavart minden tető sarokprofilba (2240) és (2241) (3.3) (3.4).

[TRITON 2500: Helyezzen be egy további csavart (2240) vagy (2241), hogy később rögzítse a tetőszellőző sínt (2260) az üvegház kívánt oldalán.]

Csavarozza fel a 2230 oldalprofilokat a 2207/2208 (3.1) (3.2) profilokhoz. Lazítsa meg az egyik kiegészítő csavart (2240) és (2241), hogy beillessze a sarokszögben (2215 / 2216) lévő nyitott furatba (3.4) (3.5). Megjegyzés: Helyezze el (2240) és (2241) a pozicionáló éllel (2215 / 2216). Csatlakoztassa az elülső küszöblemezt (2209) a saroklemezekhez (2230) (3.6). Rögzítse a hátsó oldalmerevítőt (2293) (3.5) (3.7).

4. AZ ELSŐ OLDAL ÖSSZESZERELÉSE :

Szerelje össze az elülső függőleges profilokat (2235) (2236) és a vízszintes profilokat (2290) (2292) (4.3) (4.4) (4.5). Helyezze be az A és C polikarbonátot (2. és 4. számú üveg) a függőleges profilok megfelelő vezetőibe (4.2).

Vágja le a H-profilokat (K) 584 mm hosszúságúra, hogy az alumínium profilok közé illeszkedjenek.

Helyezze a műanyag sarkokat (2280) / (2281) a megfelelő sarokprofilra (2230) benyomással irány ①.

Csatlakoztassa a profilt (2244) / (2248) a tető sarokprofiljának (2240) külső oldalához és (2245) / (2249) kívülről (2241) (4.6) irányba ②.

Helyezzen be 2 további csavart minden tető sarokprofilba (2240) és (2241) (4.7) (4.8). Csatlakoztassa az összeszerelt tető sarokprofilokat előre a ③, irányban, ügyelve a (2280) és (2281) helyzetére az ábrán látható módon.

Lazán csatlakoztassa a saroklemezt (1043) a profilhoz (2240) és (2241) (4.7), és hagyja a profilok (2240) és (2241) kiegészítő csavarjainak egyikét a sarokszögben (2215 /) lévő nyitott furatba behelyezve. 2216) (4.7).

Megjegyzés: Helyezze el (2240) és (2241) a pozicionáló éllel (2215 / 2216).

Helyezze a polikarbonát D-t (5. számú üveg) a vízszintes sávba (2237) a vezetőbe, és szerelje fel (2240) és (2241) (4.8), ügyelve arra, hogy megfelelően illeszkedjen (2248) és (2249) a ④ irányba.

5. TETŐSZERELÉS :

[TRITON 5000, 6200 és 7500: Szerelje össze az alkatrészeket (2220) / (2221) (TRITON 6200 / 7500) vagy (2225) (TRITON 5000), egy tengelykapcsoló és (2229 anyacsavar (5.1) segítségével). Megjegyzés: 4 belső az anyákat és csavarokat csak lazán szabad rögzíteni (ne húzza meg).

Csúsztassa az alkatrészeket (2227) (TRITON 5000) (5.2) vagy (2228) (TRITON 6200 / 7500) (5.3) a gerincprofilok közötti hézag fölé.]

Csatlakoztassa az összeszerelt gerincgerendát (2220 - 2226) a tető sarokprofilokhoz (2240) és (2241) úgy, hogy az előkészített kiegészítő csavarokat a gerincprofil (5.4) nyitott furatába helyezi.

Helyezzen be 1 további csavart, hogy a tetőmerevítőt (1056) minden tető középső profilhoz (2242) (5.8) és (2243) (5.9) csatlakoztassa.

A két szomszédos tetőprofilra csavarjon be 1 további csavart a tetőszellőző küszöbszalag (2260) csatlakoztatásához a 6. lépésben.

[TRITON 6200 és 7500: Ismételje meg ezt az eljárást a második helyen.]

[TRITON 2500: Helyezzen be 1 további csavart a (2240) / (2241) csavar mellé a 3. lépésben.]

Csatlakoztassa a központi tetőprofilokat (2242) és (2243) az eresz szögei közé, ügyelve egymáshoz viszonyított helyzetükre (5.5) (5.6) (5.7) és a gerincprofil (5.8) (5.9) helyzetére.

Most helyezze az üvegház keretét az előkészített alapra, és lazán csatlakoztassa. (Csak azután húzza meg ezeket a csavarokat, hogy a ház teljesen beüvegezett.) Mielőtt az összes csavart meghúzná, állítsa be a keretet úgy, hogy teljesen egyenes és szögletes legyen.

Ne húzza meg túl erősen a csavarokat (max. 3 Nm).

6. OLDAL / TETŐ ÜVEGEZÉS:

[TRITON 5000, 6200 és 7500: Helyezze be az ereszcsatorna-csatlakozót (2219) az ereszcsatorna-profilok (2210) vagy (2211) (6.2) csatlakozóvégeibe. Mindkét oldalon (2219) csatlakoztassa a csavart (1006) az előkészített furatokba (6.2)].

Helyezze be az E polikarbonátot (6-os üvegszám) a függőleges profilokba (6.4).

Helyezze be az F és G polikarbonátokat (7-es és 8-as üvegszám) a tetőprofilok megfelelő vezetőibe (6.5).

Készítsen elő 4 csavart minden ereszcsatorna-profilba, és csatlakoztassa őket az ereszcsatorna-szögekhez (2215) vagy (2216) (6.6) (6.7).

Rögzítse a tetőablak (6056) rögzítőelemeit a parapetprofilhoz (2260) csavarok (1006) (6.8) segítségével.

Csatlakoztassa a profilt (2260) a kívánt nyílásba tegyen polikarbonát G-t (8-as számú üveg) a tetőablak felső szélére (6.9).

Tolja a távtartót (2399) a gerincre az egyes panelek közepén, hogy megbizonyosodjon arról, hogy az F tetőpanelek megfelelő távolságra vannak egymástól.

7A. EGYSZÁRNYAS AJTÓ:

Szerelje össze a profilokat (2252), (2253), (2254) és (2256) a (7A.2) (7A.3) (7A.4) ábra szerint.

Helyezze be a H polikarbonátot (9. számú üveg) a középső profilok megfelelő vezetőibe, és csatlakoztassa az ajtó oldalprofilját (2258) (7A.5).

Csúsztassa a kefetömítést (2270) mindkét oldalsó sínekbe (2252) és (2258) (7A.3). Helyezze be a csavarokat (1500) a kefetömítéseket (2270) tartó csavarcsatorna aljába, és rögzítse a helyére az anyával (1515) (7A.3). Rövidítse le az ajtótömítést (2270) a kívánt hosszúságra.

Döntse el, hogy az ajtónak ezen a ponton milyen irányba kell nyílnia. Kövesse az "R" részletet, ha a retesz jobb oldalon van, és az "L" részletet, ha a retesz bal oldalon van.

Állítsa be a kefetömítés (2270) hosszát a kívánt oldalon, a rugó (2287) és a csavar (2288) segítségével az ajtófogantyú (2285) és az ajtóretesz (2286) csatlakoztatásához az ábra szerint (7A.6).

Helyezze be a zsanérhéjat (2272) az ajtó oldalprofiljainak (2252) vagy (2258) (7A.7) mindkét végébe. Helyezze be a csuklópánt csapját (2275) R vagy (2273) L az oldalprofilok (7A.7) tetején lévő héjba.

Illessze a zsanércsapot (2275) R vagy (2273) L a profil oldalának felső részén található hüvelybe (7A.7). Illessze be a csuklócsapszeget (2276) R vagy (2274) L az oldalprofil (7A.7) alsó részén található hüvelybe.

Rögzítse a zsanérokat a kívánt oldalrészekhez (2209) és (2237) az előkészített furatok, anyák (1002) és csavarok (1001) (7A.8) segítségével. Amikor az ajtó be van csukva, a retesz (2286) bezárul az oldalsó sínek (2235) - R vagy (2236) - L körül.

7B.TOLÓAJTÓ :

Figyelem: Ne helyezze az összeszerelt ajtót az ajtósiklókra (2214), nehogy megsérüljenek. Csavarja be (1006) az ajtó alsó sínének (2255) mindkét oldalát, majd nyomja be az ajtósiklót (2214) mindkét végébe (7B.2). Szerelje össze (2252), (2253), (2254) és (2255) a (7B.3) (7B.4) (7B.5) ábrán látható módon.
Helyezze be a H polikarbonátot (9. számú üveg) a középső profilok megfelelő vezetőibe, és csatlakoztassa az ajtó oldalprofilját (2258) (7B.6).
helyezze be az ajtóvezetőket (2271) az ajtó oldalprofiljainak (2252) és (2258) felső végébe (7B.5). Csúsztassa a kefetömítést (2270) mindkét oldalsó sínekbe (2252) és (2258) (7B.7). Helyezze be a csavarokat (1500) a kefetömítéseket (2270) tartó csavarcsatorna aljába, és rögzítse az anyával (1515) (7B.7). Vágja le a kefetömítést (2270) a kívánt oldalon, használja a csavart (2289) az ajtófogantyú (2285) rögzítéséhez az ábrán látható módon.

Csatlakoztassa lazán kívülről az ajtóvezető sínt (2251) a vízszintes profilhoz (2237) két anyával és csavarral (7B.9). Igazítsa az ajtóvezetőt (2251) balra vagy jobbra, attól függően, hogy az ajtó melyik irányba kell nyílnia.
Csúsztassa (2214) a küszöbsínre (2209) és (2271) az ajtósínbe (2251) az ábra szerint. Rögzítse (2257) az ajtótámasztó rúdhoz (2250) csavarral (2001). Csatlakoztassa (2257) a végéhez (2251) úgy, hogy behelyezi a csavart (1001) a (2251) csavarcsatornába (7B.10). Csatlakoztassa az alsó végét (2250) a sarokprofilhoz (2230) úgy, hogy behelyezi a csavart (2001) a (2230) csavarnyílásba (7B.11). Ha az ajtó a helyére került, rögzítse az anyát (1002) és a csavart (2001) a nyitott végéhez (2251) ajtóütközőként (7B.12).

8. TETŐSZELLŐZŐ ABLAK

Csavarja össze a profilokat (2261) és (2262) (8.2).

Helyezze be a J polikarbonátot (10-es üvegszám) a megfelelő vezetőkbe (8.3), és rögzítse az alsó rudat (2263) (8.4).

Rögzítse a tetőszellőző nyitót (1067) csavarokkal (1006) a 2263 profilhoz, és tegye rá a műanyag sapkát (1019) a végére (8.5).

Helyezze be a felülvilágítót a gerincbe az egyik végétől (8.6) (8.7) (8.8) egészen az előkészített lyukig (8.9).

BEFEJEZÉS:

Igény szerint az üvegház széleit semleges szilikonnal lezárjuk. A szilikon nem része a csomagnak.
Számos tartozék áll rendelkezésre, amelyek segítségével a legtöbbet hozhatja ki ebből a termékből. A részletekért forduljon a helyi forgalmazóhoz.

BIZTONSÁGI UTASÍTÁSOK:

Erős szélben zárja be az összes ajtót és szellőzőnyílást.

Erős havazás esetén tisztítsa meg az épület tetejét, vagy tegye meg a megfelelő intézkedéseket a tető alátámasztására.

MEGJEGYZÉS:

Új üvegházának teljes körű védelme érdekében javasoljuk, hogy vegye fel a lakásbiztosításába. Kérjük, vegye figyelembe az üvegházak elhelyezésére vonatkozó esetleges építési előírásokat.
A termék sikeres összeszerelése után ragassza fel az üvegház modell címkéjét az ajtósínre (2253). Ez az információ akkor fontos, ha később pótalkatrészekre lesz szükség.
Kérjük, őrizze meg ezt az összeszerelési útmutatót biztonságos helyen, hogy később is felhasználhassa!

PL Na co należy zwrócić uwagę przed montażą szklarni

Usytuowanie szklarni i jej ukotwiczenie

Szklarnie polecamy usytuować na miejsce chronione przed podmuchami wiatru. Nie polecamy umieszczenia na wolny obszar wystawiony silnemu wiatru.

Umieszczenie na fundament murowany:

Nie potrzebna jest podstawa stalowa, szklarnie można przymocować śrubami prosto do fundamentu – uwaga na rozmiary fundamentu. Szklarnia musi być mocno ukotwiczona w kilku miejscach (umieszczenie śrub szukaj w Instrukcji montażu)

Umieszczenie bez fundamentu murowanego:

W takim przypadku potrzebna jest stalowa podstawa szklarni, która zastąpi murowany fundament i wzmocni konstrukcje szklarni. Szklarnia musi być umieszczona na płaskiej, równej powierzchni, która umożliwi prawidłowe zamocowanie podstawy. W razie wątpliwości, czy powierzchnia utrzyma całej szklarni, polecamy umieścić szklarnie na fundament murowany. Podstawa stalowa musi być mocno i głęboko ukotwiczona w ziemi (kołkami, tylko w przypadku, że ziemia utrzyma całej szklarni – w Czechach takie rozwiązanie nie polecamy). Zatem polecamy naprzykład – pod dziurami mocującymi w podstawie stalowej (aż 6 dziur od wielkości szklarni) zbudować kotwy betonowe – do dziury głębokości 40 cm umieścić rurę plastikową o średnicy 100mm i długości 40 cm, do niej nalać beton i okolice rury zasypać glebą. Do ztwardniętego betonu przymocujemy podstawę (w miejscach do mocowania kołków) za pomocą śrubów i łączników (nie są zawartością opakowania).

Szklarnie nie sytuować na powierzchni piaszczystej – problem s ukotwiczeniem szklarni. Szklarnie i postawę stalową należy wzajemnie mocno połączyć za pomocą śrubów (nie muszą być w zestawie – różni się od modelu szklarni).

Szklarnie nie można zostawić na ziemi bez ukotwiczenia !!!

Warunki dotyczące bezpieczeństwa

Przy montażu polecamy używać środki ochrony- obuwie robocze, rękawice i okulary ochronne. Profile aliminiowe mają ostre krawędzie. Montaż prowadzić za światła dziennego lub za dobrego oświetlenia. Montaż nieprowadzić w deszczu, wiatru lub burzy. Uwaga – unikać kontaktu profili aluminiowych z obwodami elektrycznymi. Podczas montażu nieopierać się o szklarnie i nieprzesuwać szklarni. Zapobiec pobywaniu dzieci i zwierząt w miejscu montażu – grozi ryzyko wypadku. Montaż szklarni polecamy prowadzić w dwóch osobach. Nieprowadzić montażu pod wpływem alkoholu lub lekarstw, czy kiedy są Państwo zmęczeni lub mają zawroty głowy. Uwaga przy używaniu drabiny – dotrzymywać warunki bezpieczeństwa producenta. Przy używaniu elektrycznych narzędzi dotrzymywać instrukcji obsługi producenta. Ostróżnie przy dokręcaniu śrubów i nakrętek aluminiowych – są miękkie. Polecamy posmarować wazeliną i delikatnie dokręcać, inaczej może dojść do uszkodzenia gwintu. W szklarni niewolno magazynować przedmiotów gorących – grille, orgrzewacze, gorące kosiarki spalinowe itp. Przed umieszczeniem na podłoże przekonać się, że niema w ziemi kablów elektrycznych lub innych przewódow. Dotrzymujcie przepisy miejscowe.

Informacje ogólne

Szklarnia pozostaje z wielu części - do montażu potrzebny jest co najmniej dzień i polecamy pracować w dwóch osobach. Sprawdzić przed montażem, czy wszystkie części są zawarte w opakowaniu. Kiedy brakuje czegoś, prosimy skontaktować się ze sprzedawcą i nie prowadzić montażu. (Gwarancja nieobejmuje uszkodzeń wpływem pogody, kiedy jest zmontowana niekompletna szklarnia). Uwaga na utrate małych części – śruby, nakrętki. UWAGA – stro-na płyty poliwęglanowej, która jest oznaczona folią lub naklejką bez folii musi być umieszczona na zewnątrz. Stróna bez naklejki czy folii lub z folią przezroczystą lub niebieską musí być umieszczona na wewnątrz szklarni. Naklejkę (folię) tuż przed mocowaniem płyt należy usunąć.

UWAGA: W przypadku stosowania nawozu naturalnego (obornik krowski,obornik koński, gnojówka),nawozu sztucznego, pestycydow, herbicydów i innych substancji chemicznych,

przez dłuższy lub krótszy czas, stosowanie wywoluje korozję elementów stalowych szklarniowych.

UWAGA – szklarnie s zamkniętymi drzwiami i oknami ventylacyjnymi są sprawdzane do szybkości wiatru max. 75 km/godz. Kiedy zostanie otwarte okno lub drzwi odporność szklarni bardzo się zmniejsza. Uważać, że otwieracz automatyczny reaguje tylko na temperaturę a nie na siłe wiatru. Przy wysokiej temperaturze kiedy grozi silny wiatr otwieracz reaguje powoli i może dojść do jego uszkodzenia, wtedy więc należy ręcznie zamknąć okna wentylacyjne i drzwi szklarni.

Polecamy szklarnie wpisać do ubezpieczenia waszej nieruchomości

Wszystkie uszkodzenia szklarni, które były oznaczone jako zdarzenie ubezpieczeniowe (extremalny grad, wichura, powódź, burza snieżna itp.) nie są zavarte w gwarancji i nie można tego reklamować u spzedawcy.

,

Obsługa i konserwacja

Do czyszczenia szklarni używać roztwór mydlanny i miękkiej szmatki. Potem opłukać czystą wodą. Uwaga na porysowanie przes brudną szmatkę. Nie używać środki na bazie alkoholu i innych środków chemicznych, rozpuszczalników i rozcieńczalników – wtedy dojdzie do zniszczenia płyty poliwęglanowej. UWAGA - płyty poliwęglanowe nie można malować żadnym rodzajem barwy. Pomalowanie płyt spowoduje ich uszkodzenie i utratę gwarancji.

- **REGULARNIE USUWAĆ Z DACHU BRUD I LIŚCIE**
- **NA BIEŻĄCO KONTROLOWAĆ CZY UKOTWICZENIE W ZIEMI JEST SPRAWNE**
- **KIEDY SYTUACJA METEOROLOGICZNA PRZEWIDUJE WIETRZNĄ POGODE, MUSZĄ BYĆ ZAMKNIĘTE DRZVI I OKNA SZKLARNI**
- **KIEDY GROZI SILNY WIATR CZY BURZE, NALEŻY NATYCHMIAST RĘCZNIE ZAMKNĄĆ OKNA WENTYLACYJNE CHOCIAŹ SĄ WYPOSAŹONE W AUTOMATYCZNY OTWIERACZ (DODATKOWE AKCESORIA)**
- **PODCZAS ZIMY REGULARNIE USUWAĆ ŚNIEG Z DACHU ALBO WZMOCNIĆ DACH ABY UTRZYMAŁ DUŻĄ ILOŚĆ ŚNIEGU**
- **PODCZAS ZIMY USUNĄĆ AUTOMATYCZNY OTWIERACZ I UMIEŚCIĆ PRZY TEMPERATURZE POWYŻEJ 0 STOPNI (MROZEM MOŻE DOJŚĆ DO USZKODZENIA OTWIERACZA)**

PL

Ostrzeżenie dotyczące bezpieczeństwa

1. PRZECZYTAJ UWAŻNIE I W CAŁOŚCI NINIEJSZĄ INSTRUKCJĘ PRZED MONTAŻEM SZKLARNI.
2. Ostre krawędzie i narożniki mogą spowodować obrażenia. Podczas pracy z profilami aluminiowymi, szkłem i płytami poliwęglanowymi należy zawsze nosić okulary ochronne, rękawice, buty i nakrycia głowy. Potłuczone szkło stanowi zagrożenie dla bezpieczeństwa — zawsze należy je natychmiast wyczyścić i ostrożnie zutylizować.
3. Zakupiony produkt przeznaczony jest wyłącznie do uprawy roślin i tylko do tego celu powinien być używany. W przypadku wykorzystania do innych celów nie ponosimy odpowiedzialności.
4. Zalecamy montaż szklarni przez dwie osoby.
5. Jeśli napotkasz jakiekolwiek problemy podczas budowy tego domu lub podczas montażu tafli szklanych lub poliwęglanowych, skontaktuj się ze sprzedawcą, nie używaj siły!
6. Szklarnia musi być zawsze zakotwiona w gruncie.

Instrukcje Instalacji

WYBÓR LOKALIZACJI:

Zawsze staraj się wybrać słoneczne miejsce, w miarę możliwości osłonięte od wiatru.

WAŻNY:

Przed złożeniem nowej szklarni sprawdź, czy wszystkie części z dostarczonej listy są dołączone. Proszę wyjąć każdą część z opakowania, aby można było ją lepiej zidentyfikować. Ważne jest, aby otwarte części nie mieszały się ze sobą.

Jeśli czegoś brakuje, nie buduj szklarni i natychmiast skontaktuj się ze sprzedawcą.

Nakrętka (1002) - maks. moment dokręcania 3 Nm.

Ważny! Odporna na promieniowanie UV strona płyt poliwęglanowych jest oznaczona folią z tworzywa sztucznego lub nadrukiem na krawędzi. Ta strona musi być skierowana na zewnątrz szklarni. Oderwij tę folię ochronną po montażu lub w trakcie montażu.

POTRZEBNE NARZĘDZIA:

Wkrętaki (Normal a Crosshead PH2), nasadka lub klucz płaski 10 mm, klucz płasko-oczkowy 10 mm, nóż, miarka, poziomica, Wiertarko-wkrętarka akumulatorowa z regulowanym momentem obrotowym.

KONSERWACJA:

Szklarnię należy od czasu do czasu dokładnie umyć łagodnym detergentem. Sprawdź, czy zastosowany detergent nie reaguje agresywnie z aluminiowymi lub szklanymi klipsami mocującymi. Upewnij się, że górne i dolne prowadnice drzwi są regularnie czyszczone, aby zapobiec gromadzeniu się brudu.

0. BAZA:

Ważne! Stalowa rama podstawy szklarni musi być idealnie prosta, a wszystkie kąty muszą wynosić 90°. Wywierć profil na podstawie szklarni i stalowej podstawie i połącz je za pomocą nakrętek i śrub!

Jeśli wolisz zbudować własny fundament kamienny lub betonowy, postępuj zgodnie z wymiarami podanymi w kroku 0. Pomiędzy fundamentem kamiennym / betonowym a aluminiową ramą powinny znajdować się impregnowane drewniane belki o wysokości co najmniej 18 mm i szerokości nie większej niż 32 mm umieścić i połączyć z podłożem za pomocą wkrętów o długości 50 mm (nie wchodzą w zakres dostawy).

Zamknięte w jednej linii detale przedstawiają widok z wnętrza szklarni. szczegóły otoczone dwiema liniami przedstawiają widok szklarni z zewnątrz.

1. ŚCIANY :

Umieść wszystkie części na podłodze i luźno je połącz. (1.1) do (1.6)

Uwaga: Wszystkie łby śrub muszą pasować do kanałów śrub w każdym profilu pionowym.

Uwaga: Położenie zastosowanych profili narożnych (2230) powinno odpowiadać przedniej części szklarni. Obie strony będą względem siebie lustrzanym odbiciem.

2.MONTAŻ TYLNEJ POWIERZCHNI :

Umieścić części (2208), (2230), (2235), (2236), (2291) i (2292) na podłodze i luźno połączyć je (2.2) (2.3) (2.8).

Włóż poliwęglan A, B i C (szkło nr 2,3,4) w odpowiednie prowadnice w profilach pionowych (2.4).

Przytnij profile H (K) na długość 584 mm, aby zmieściły się między profilami aluminiowymi.

Umieść plastikowe narożniki (2280) / (2281) na odpowiednim profilu narożnym (2230), naciskając w kierunku ①.

Połączyć pręt (2244) / (2246) z zewnętrzną stroną narożnego profilu dachowego (2240) i (2245) / (2247) od zewnątrz (2241) (2.6) w kierunku②.

Luźno połączyć profil narożny (1043) z (2240) i (2241) (2.5).

Połącz zmontowane profile narożne dachu (2.7) (2.9) z przodu w kierunku ③, zwracając uwagę na położenie narożników (2280) i (2281).

3. MONTAŻ ŚCIAN :

Włóż 2 dodatkowe śruby do każdego profilu narożnego dachu (2240) i (2241) (3.3) (3.4).

[TRITON 2500: Włóż dodatkową śrubę w (2240) lub (2241), aby później przymocować dachową szynę wentylacyjną (2260) po żądanej stronie szklarni.]

Przykręcić profile boczne 2230 do profili 2207/2208 (3.1) (3.2). Poluzować jedną z dodatkowych śrub (2240) i (2241), aby włożyć ją w otwarty otwór w narożniku (2215 / 2216) (3.4) (3.5). Uwaga: Umieść (2240) i (2241) używając krawędzi pozycjonującej na (2215 / 2216). Połączyć przednią płytę progową (2209) z płytami narożnymi (2230) (3.6). Zamocować tylny wspornik boczny (2293) (3.5) (3.7).

4. MONTAŻ CZOŁA PRZEDNIEGO :

Zamontuj przednie profile pionowe (2235) (2236) i profile poziome (2290) (2292) (4.3) (4.4) (4.5). Włóż poliwęglan A i C (szkło nr 2 i 4) w odpowiednie prowadnice w profilach pionowych (4.2).

Przytnij profile H (K) na długość 584 mm, aby zmieściły się między profilami aluminiowymi.

Umieść plastikowe narożniki (2280) / (2281) na odpowiednim profilu narożnym (2230), wciskając kierunek①.

Połączyć profil (2244) / (2248) z zewnętrzną stroną narożnika dachu (2240) i (2245) / (2249) od zewnątrz (2241) (4.6) w kierunku ②.

Włóż 2 dodatkowe śruby do każdego profilu narożnego dachu (2240) i (2241) (4.7) (4.8). Połącz zmontowane profile narożne dachu z przodu w kierunku③, zwracając uwagę na położenie (2280) i (2281), jak pokazano.

Połączyć luźno blachę narożną (1043) z profilem (2240) i (2241) (4.7) i pozostawić jedną z dodatkowych śrub w profilach (2240) i (2241) włożoną w otwarty otwór w narożniku (2215 / 2216) (4.7).

Uwaga: Umieść (2240) i (2241) używając krawędzi pozycjonującej na (2215 / 2216).

Umieść poliwęglan D (szkło nr 5) w prowadnicy w poziomym pasku (2237) i zamontuj na (2240) i (2241) (4.8), upewniając się, że są prawidłowo dopasowane w (2248) i (2249) w kierunku ④.

5. MONTAŻ DACHU :

[TRITON 5000, 6200 i 7500: Zmontować razem części (2220) / (2221) (TRITON 6200 / 7500) lub (2225) (TRITON 5000) za pomocą łącznika i (2229 nakrętek) śrub (5.1). Uwaga: 4 wewnętrzne nakrętki i śruby należy dokręcać tylko luźno (nie dokręcać).

Nasunąć części (2227) (TRITON 5000) (5.2) lub (2228) (TRITON 6200 / 7500) (5.3) na połączenie między profilami kalenicowymi.]

Połącz zmontowaną belkę kalenicową (2220 - 2226) z profilami narożnymi dachu (2240) i (2241) wkładając przygotowane dodatkowe śruby w otwarty otwór w profilu kalenicy (5.4).

Włóż 1 dodatkową śrubę, aby połączyć klamrę dachową (1056) z każdym środkowym profilem dachu (2242) (5.8) i (2243) (5.9).

Na dwóch sąsiednich profilach dachowych włożyć 1 dodatkową śrubę, aby połączyć listwę progową wentylacyjną dachu (2260) w kroku 6.

[TRITON 6200 i 7500: Powtórz tę procedurę w drugiej lokalizacji.]

[TRITON 2500: Włóż 1 dodatkową śrubę obok śruby (2240) / (2241) w kroku 3.]

Połączyć środkowe profile dachowe (2242) i (2243) pomiędzy kątownikami okapu, zwracając uwagę na ich wzajemne położenie (5.5) (5.6) (5.7) oraz położenie profilu kalenicowego (5.8) (5.9).

Teraz umieść ramę szklarni na przygotowanej podstawie i luźno ją połącz. (Dokręć te śruby dopiero po całkowitym przeszkleniu domu.) Przed dokręceniem wszystkich śrub wyreguluj ramę, aż będzie całkowicie prosta i kwadratowa.

Nie dokręcać śrub zbyt mocno (maks. 3 Nm).

6. PRZESZKLENIA BOCZNE / DACHOWE:

[TRITON 5000, 6200 i 7500: Włożyć złączkę rynnową (2219) w końce łączące profili rynnowych (2210) lub (2211) (6.2). Po obu stronach (2219) wkręcić śrubę (1006) w przygotowane otwory (6.2)].

Włóż poliwęglan E (szkło nr 6) w odpowiednie prowadnice w profilach pionowych (6.4).

Włóż poliwęglany F i G (szyby 7 i 8) w odpowiednie prowadnice w profilach dachowych (6.5).

Przygotować 4 wkręty w każdym profilu rynnowym i połączyć je z kątownikami rynnowymi (2215) lub (2216) (6.6) (6.7).

Przymocuj elementy kotwiące do pozycjonowania świetlika (6056) do profilu attyki (2260) za pomocą śrub (1006) (6.8).

Połącz profil (2260) w żądanym otworze nałożyć poliwęglan G (szkło nr 8) na górną krawędź okna dachowego (6.9).

Wepchnij element dystansowy (2399) na kalenicę pośrodku każdego panelu, aby upewnić się, że panele dachowe F znajdują się w odpowiedniej odległości od siebie.

7A. DRZWI JEDNOSKRZYDŁOWE:

Zamontować profile (2252), (2253), (2254) i (2256) zgodnie z rysunkiem (7A.2) (7A.3) (7A.4).

Włóż poliwęglan H (szkło nr 9) w odpowiednie prowadnice w profilach środkowych i połącz profil boczny drzwi (2258) (7A.5).

Wsunąć uszczelkę szczotkową (2270) w obie szyny boczne (2252) i (2258) (7A.3). Włożyć śruby (1500) w dno kanału śrubowego, który przytrzymuje uszczelki szczotki (2270) i zabezpieczyć nakrętką (1515) (7A.3). Skrócić uszczelkę drzwi (2270) do wymaganej długości.

Zdecyduj, w którą stronę drzwi mają się w tym momencie otworzyć. Postępuj zgodnie ze szczegółem „R", gdy zatrzask znajduje się po prawej stronie, i szczegółem „L", gdy zatrzask znajduje się po lewej stronie.

Wyreguluj długość uszczelki szczotkowej (2270) po żądanej stronie, używając sprężyny (2287) i śruby (2288), aby połączyć klamkę drzwi (2285) i zatrzask drzwi (2286), jak pokazano (7A.6).

Włożyć osłonę zawiasu (2272) w oba końce bocznych profili drzwi (2252) lub (2258) (7A.7). Włożyć sworzeń zawiasu (2275) R lub (2273) L w osłonę u góry profili bocznych (7A.7).

Włożyć sworzeń zawiasu (2275) R lub (2273) L w tuleję w górnej części boku profilu (7A.7). Włożyć sworzeń zawiasu (2276) R lub (2274) L w osłonę w dolnej części profilu bocznego (7A.7).

Przymocuj zawiasy do żądanych części bocznych (2209) i (2237) za pomocą przygotowanych otworów, nakrętek (1002) i śrub (1001) (7A.8). Gdy drzwi są zamknięte, zatrzask (2286) zamyka się wokół profilu bocznego (2235) - R lub (2236) - L.

7B. DRZWI PRZESUWNE :

Uwaga: Nie umieszczać zmontowanych drzwi na prowadnicach drzwi (2214), aby uniknąć ich uszkodzenia. Wkręcić (1006) po obu stronach dolnej szyny drzwi (2255), a następnie wsunąć prowadnice drzwi (2214) w oba końce (7B.2). Zmontować (2252), (2253), (2254) i (2255) jak pokazano na rysunku (7B.3) (7B.4) (7B.5). Włóż poliwęglan H (szkło nr 9) w odpowiednie prowadnice w profilach środkowych i połącz profil boczny drzwi (2258) (7B.6).
Włożyć prowadnice drzwi (2271) w górny koniec bocznych profili drzwi (2252) i (2258) (7B.5). Wsunąć uszczelkę szczotkową (2270) w obie szyny boczne (2252) i (2258) (7B.7). Włożyć śruby (1500) w dno kanału śrubowego, który przytrzymuje uszczelki szczotki (2270) i zabezpieczyć nakrętką (1515) (7B.7). Uszczelkę szczotki tnącej (2270) po żądanej stronie, użyć śruby (2289) do zamocowania klamki drzwi (2285), jak pokazano.

Połączyć luźno szynę prowadzącą drzwi (2251) z profilem poziomym (2237) od zewnątrz za pomocą dwóch nakrętek i śrub (7B.9).
Wyrównaj prowadnicę drzwi (2251) w lewo lub w prawo, w zależności od kierunku, w którym drzwi mają się otwierać.
Wsunąć (2214) na szynę progową (2209) i (2271) w szynę drzwiową (2251), jak pokazano.
Przymocuj (2257) do pręta wspornika drzwi (2250) za pomocą śruby (2001). Połączyć (2257) z końcówką (2251) wkładając śrubę (1001) w kanał śruby w (2251) (7B.10).
Połączyć dolny koniec (2250) z profilem narożnym (2230), wkładając śrubę (2001) w szczelinę na śrubę w (2230) (7B.11).
Gdy drzwi są już na swoim miejscu, przymocuj nakrętkę (1002) i śrubę (2001) do otwartego końca (2251) jako ogranicznik drzwi (7B.12).

8. OKNO DACHOWE WENTYLACYJNE:

Skręcić ze sobą profile (2261) i (2262)(8.2).

Włóż poliwęglan J (szkło nr 10) w odpowiednie prowadnice (8.3) i połącz dolny pręt (2263) (8.4).

Przymocuj otwieracz wentylacji dachowej (1067) śrubami (1006) do profilu 2263 i na jego koniec (8.5) nałóż plastikową zaślepkę (1019).

Włożyć świetlik w kalenicę od jednego końca (8.6) (8.7) (8.8) do przygotowanego otworu (8.9).

UKOŃCZENIE

Na życzenie istnieje możliwość uszczelnienia krawędzi szklarni neutralnym silikonem. Silikon nie jest zawarty w opakowaniu.
Umieść etykietę ostrzegawczą wewnątrz szklarni. Dostępnych jest wiele akcesoriów, które pomogą Ci w pełni wykorzystać możliwości tego produktu. Aby uzyskać szczegółowe informacje, skontaktuj się z lokalnym sprzedawcą.

INSTRUKCJE BEZPIECZEŃSTWA

Zamknij wszystkie drzwi i otwory wentylacyjne przy silnym wietrze.

W przypadku obfitych opadów śniegu należy oczyścić dach szklarni lub zastosować odpowiednie środki w celu podparcia dachu.

KOMENTARZ

Aby w pełni chronić swoją nową szklarnię, zalecamy uwzględnienie jej w polisie ubezpieczenia domu. Proszę zwrócić uwagę na ewentualne przepisy budowlane dotyczące umieszczania szklarni.
Po pomyślnym złożeniu tego produktu, proszę przykleić etykietę modelu szklarni na poręczy drzwi (2253). Ta informacja jest ważna w przypadku późniejszego zapotrzebowania na części zamienne.
Proszę zachować niniejszą instrukcję montażu w bezpiecznym miejscu do wykorzystania w przyszłości. Naszą zasadą jest ciągłe doskonalenie i zastrzegamy sobie prawo do zmiany specyfikacji bez uprzedniego powiadomienia.

0

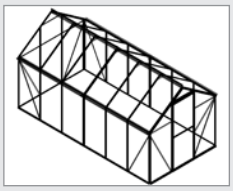

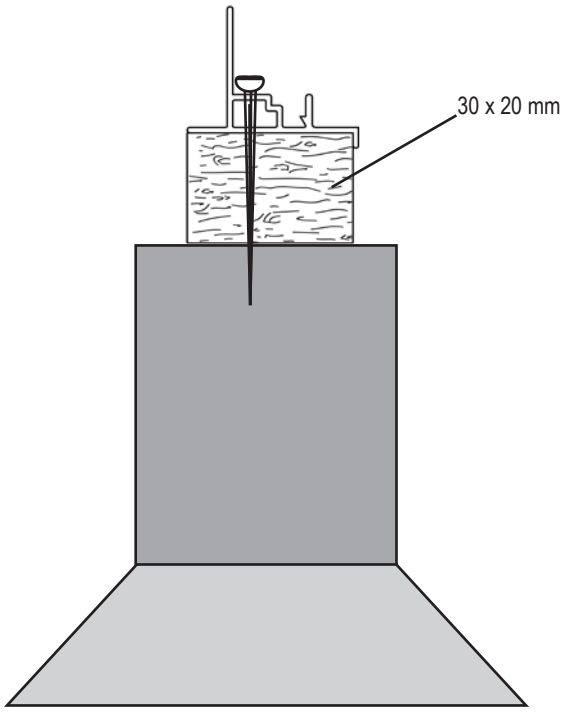

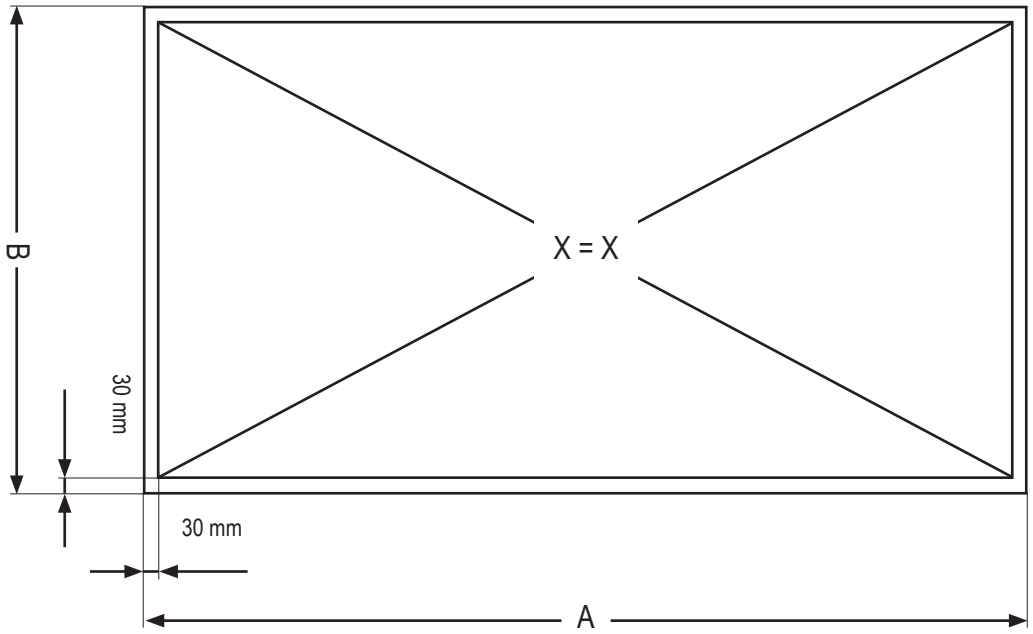

	2500	3800	5000	6200	7500
A	1289 mm	1904 mm	2535 mm	3150 mm	3765 mm
B	1904 mm	1904 mm	1904 mm	1904 mm	1904 mm

VITAVIA TRITON

1A

2500	3800	5000
1001		
2x 7	2x 9	2x 17
1002		
2x 7	2x 9	2x 17
1092		
2x 1	2x 1	2x 3
2207		
2x 1	-	2x 2
2208		
-	2x 1	-
2215		
2x 1	-	2x 2
2216		
-	2x 1	-
2230		
2x 1	2x 1	2x 1
2231		
2x 1	2x 2	2x 2
2232		
-	-	2x 1
2293		
2x 1	2x 1	2x 1

2500
1x
1x

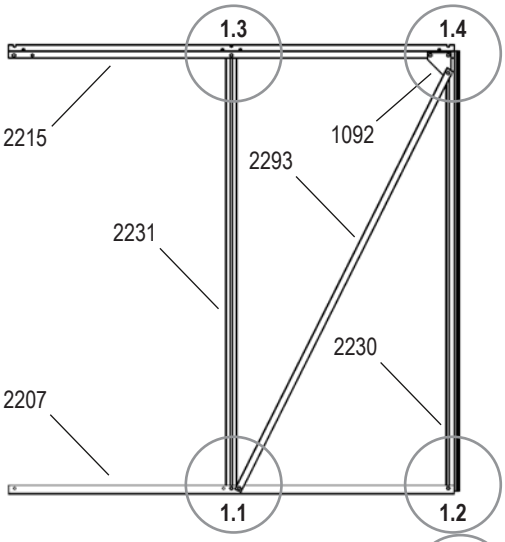

3800
1x
1x

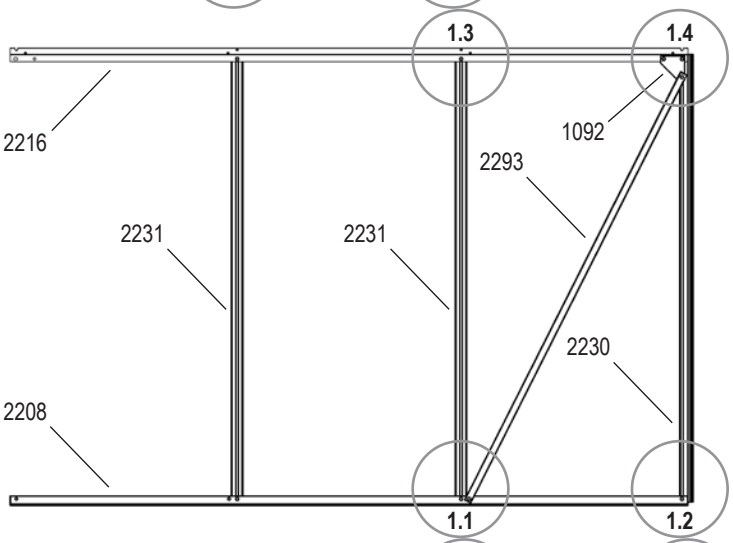

5000
1x
1x

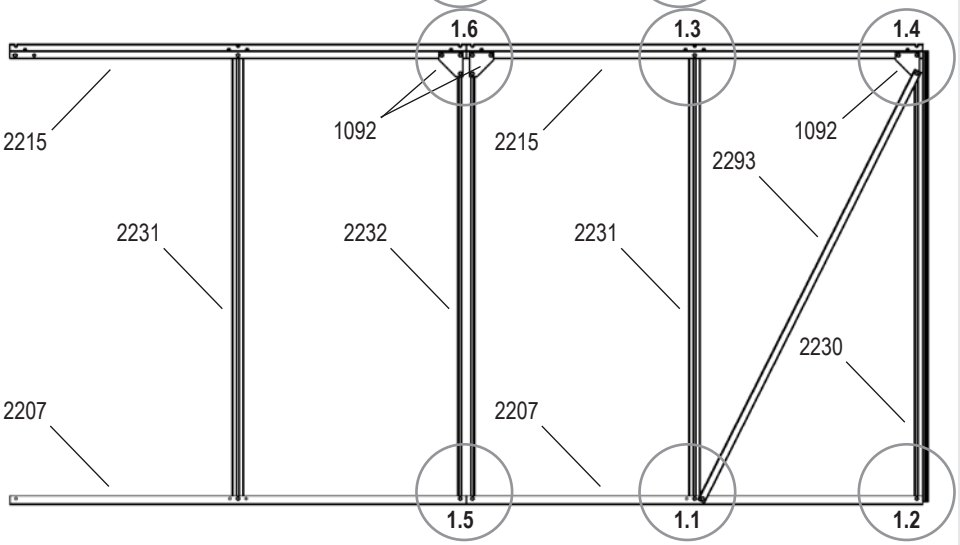

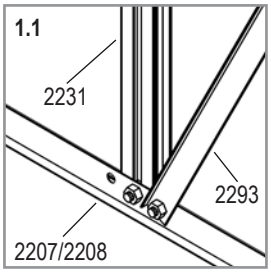

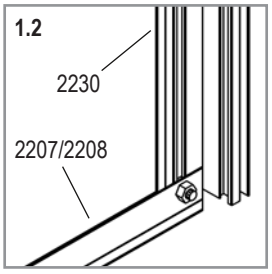

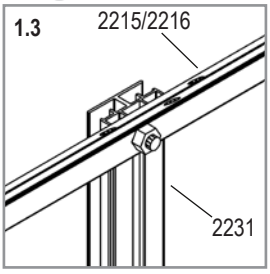

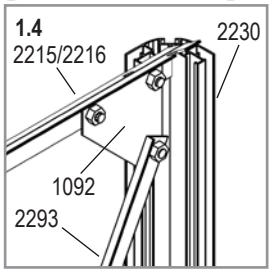

VITAVIA TRITON

1B

6200	7500
1001	
2x 19	2x 21
1002	
2x 19	2x 21
1092	
2x 3	2x 3
2207	
2x 1	-
2208	
2x 1	2x 2
2215	
2x 1	-
2216	
2x 1	2x 2
2230	
2x 1	2x 1
2231	
2x 3	2x 4
2232	
2x 1	2x 1
2293	
2x 1	2x 1

6200
1x
1x

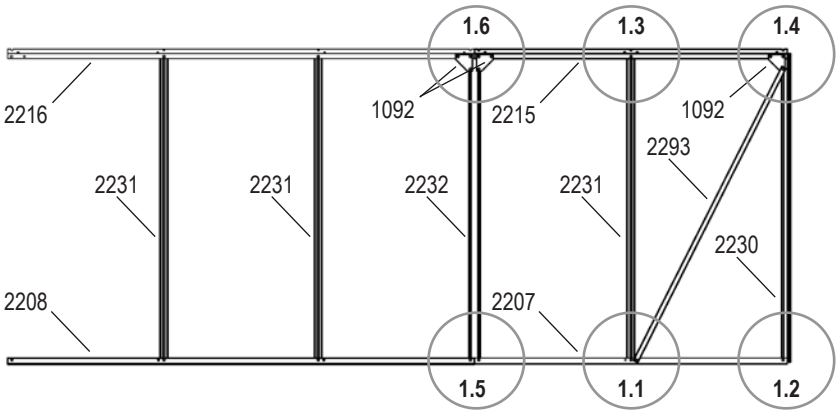

7500
1x
1x

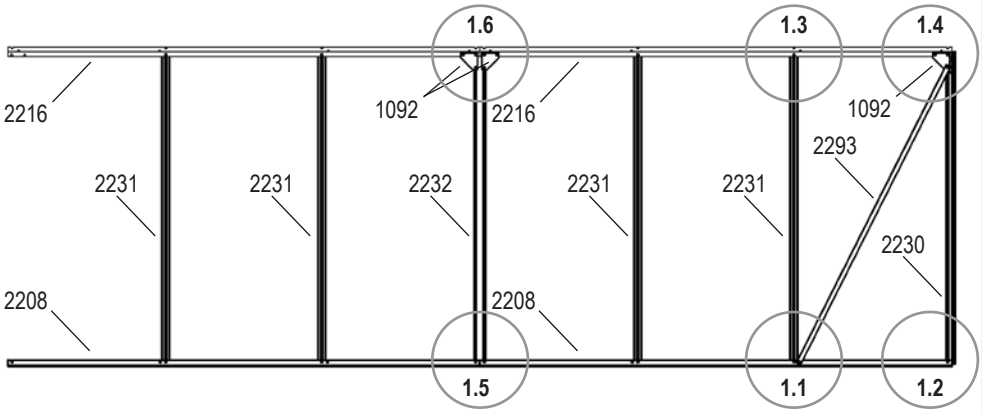

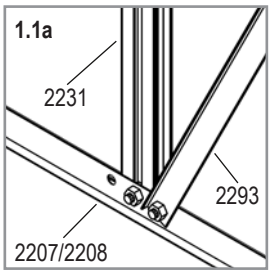

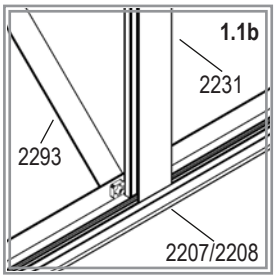

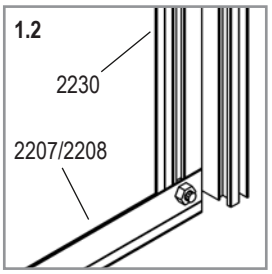

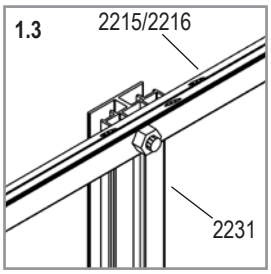

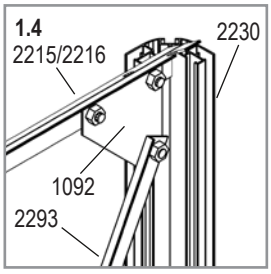

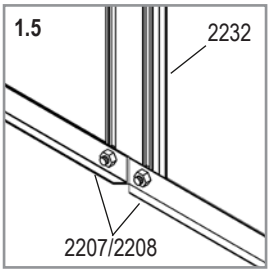

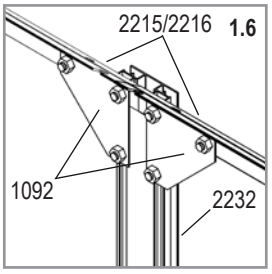

VITAVIA TRITON

2

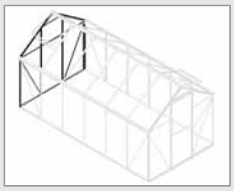

1001 22x	
1002 22x	
1043 2x	
2208 1x	
2230 2x	
2235 1x	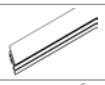
2236 1x	
2240 1x	
2241 1x	
2244 1x	
2245 1x	
2246 1x	
2247 1x	
2280 1x	
2281 1x	
2291 1x	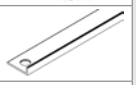
2292 2x	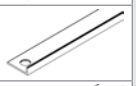
2294 1x	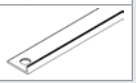

*	
K 24674 (4mm) 24686 (6mm) 3x	

VITAVIA TRITON

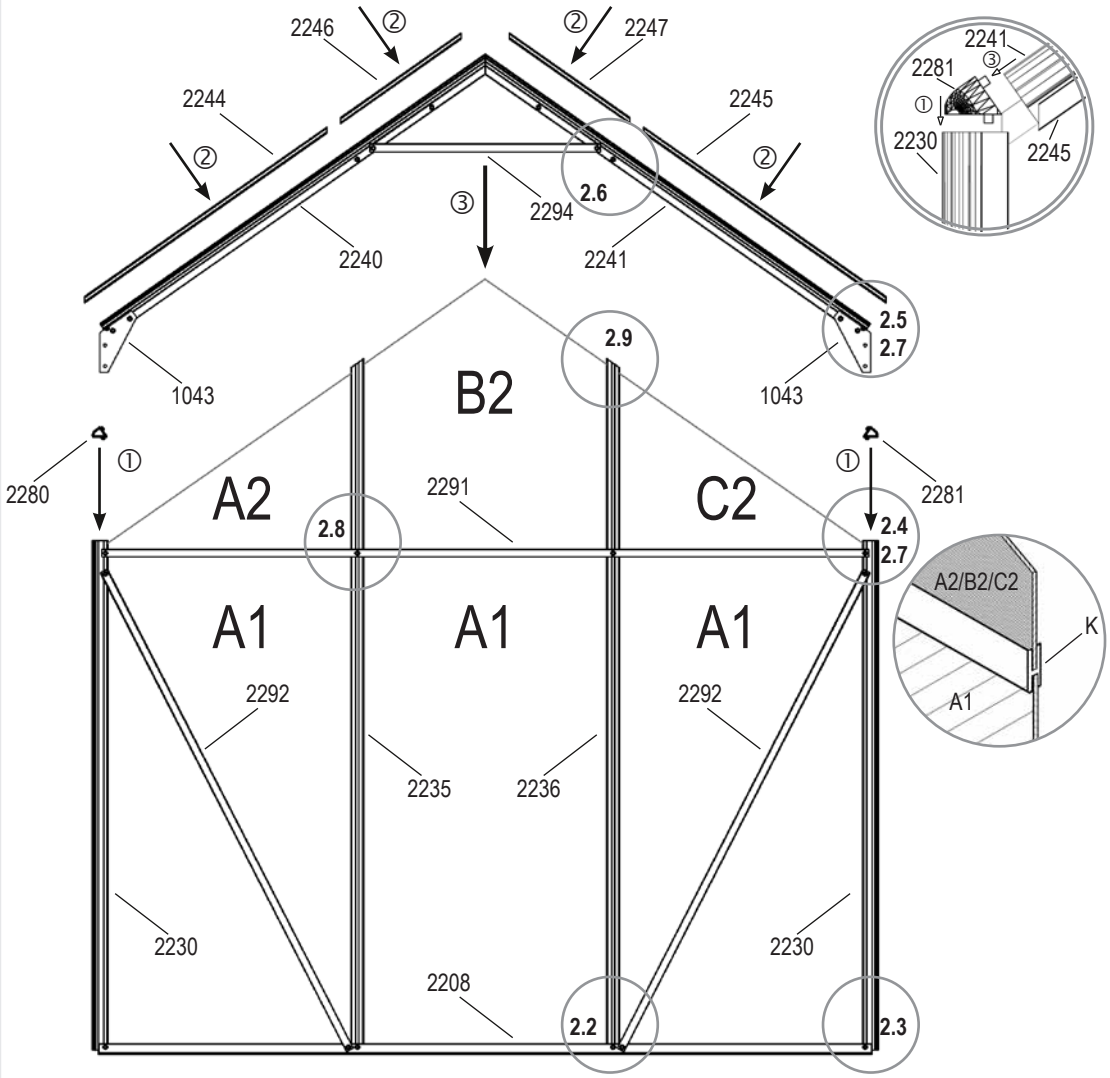

2.1	Art.	4 mm	Art.	6 mm	2500	3800	5000	6200	7500
A1	369423	610 x 1208	369903	599 x 1208	3x	3x	3x	3x	3
A2	369837	610 x 10/437	369908	599 x 8/425	1x	1x	1x	1x	1
B2	369834	610 x 441/654/441	369905	599 x 438/647/438	1x	1x	1x	1x	1
C2	369838	610 x 437/10	369909	599 x 425/8	1x	1x	1x	1x	1
Total					6x	6x	6x	6x	6

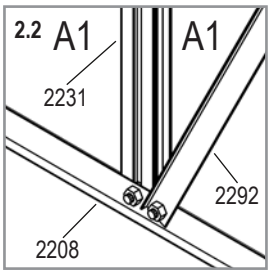

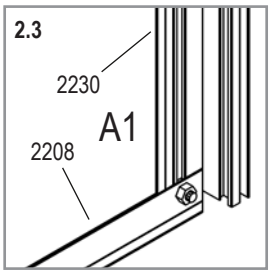

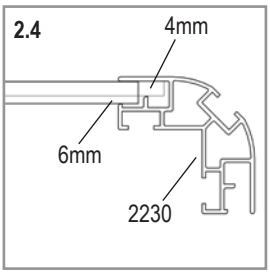

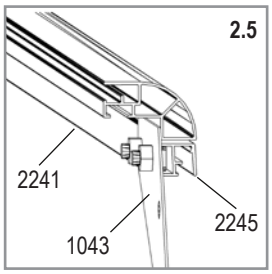

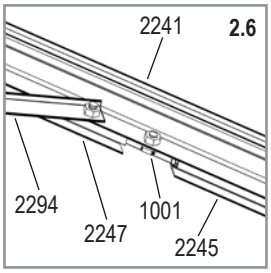

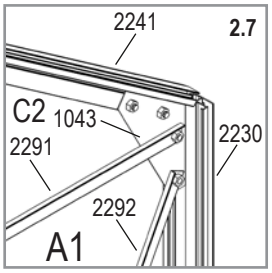

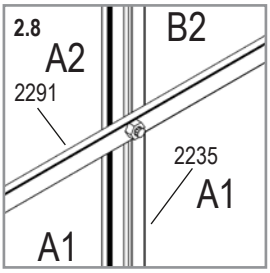

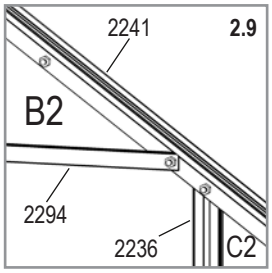

3

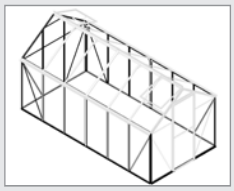

2500	3800	5000	6200	7500
1001				
17x	16x	16x	16x	16x
1002				
17x	16x	16x	16x	16x
1092				
2x	2x	2x	2x	2x
2209 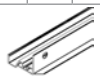				
1x	1x	1x	1x	1x
2293 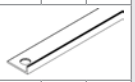				
2x	2x	2x	2x	2x

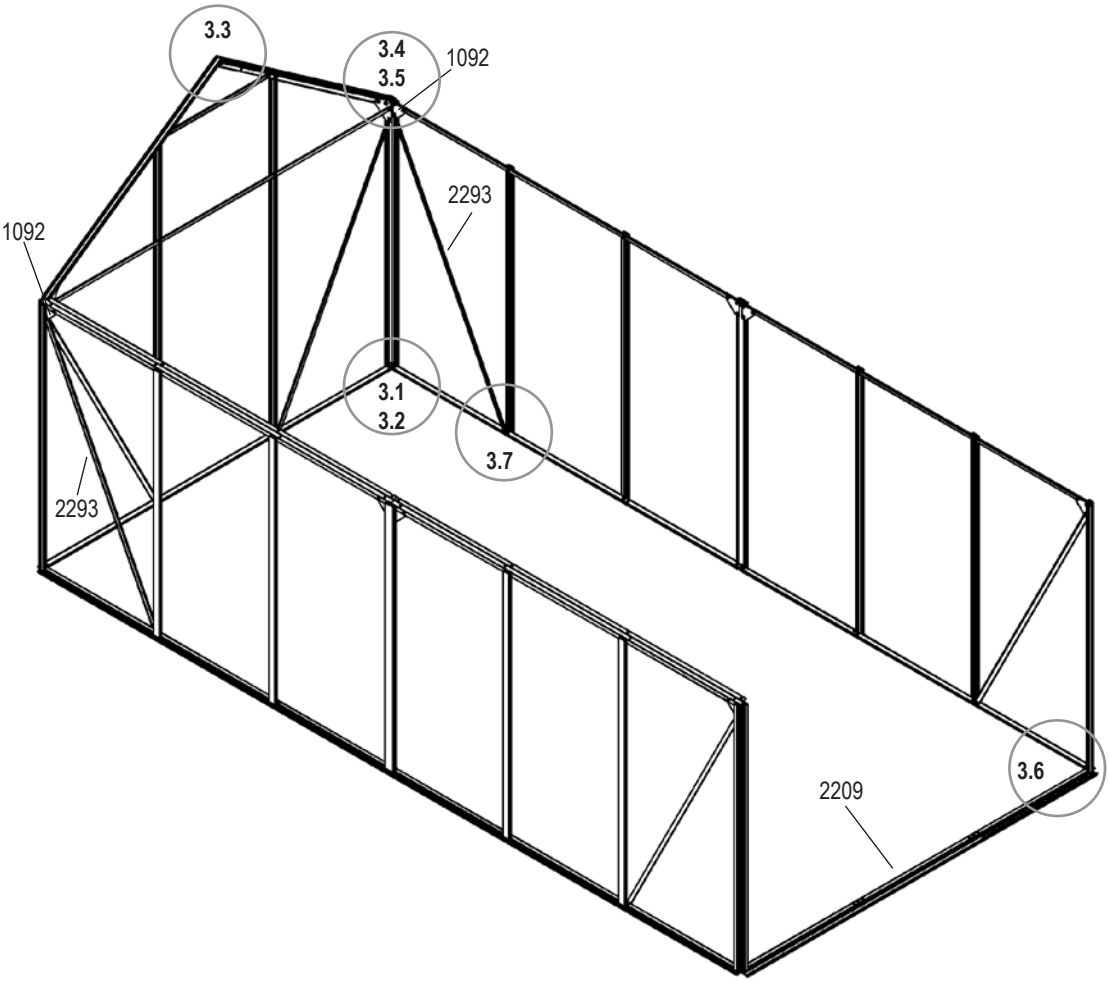

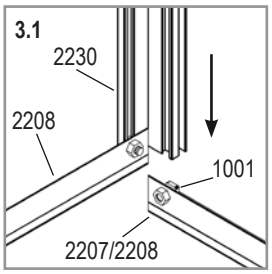

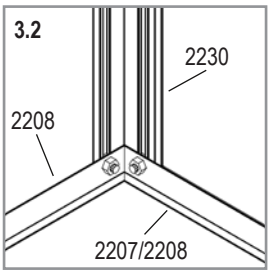

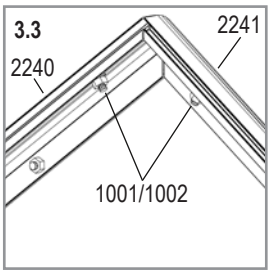

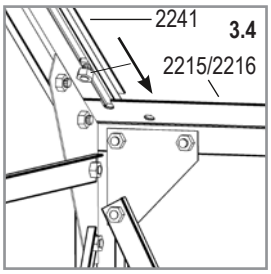

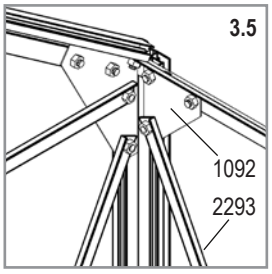

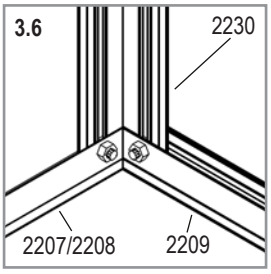

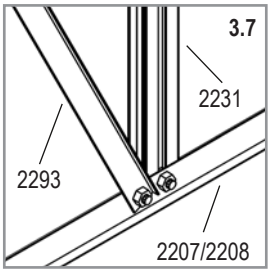

VITAVIA TRITON

4

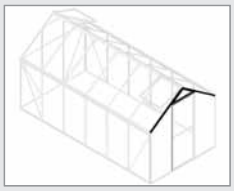

1001 24x	
1002 24x	
1043 2x	
2235 1x	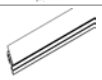
2236 1x	
2237 1x	
2240 1x	
2241 1x	
2244 1x	
2245 1x	
2248 1x	
2249 1x	
2280 1x	
2281 1x	
2290 2x	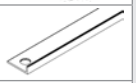
2292 2x	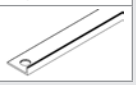

*
K 24674 (4mm) 24686 (6mm) 3x

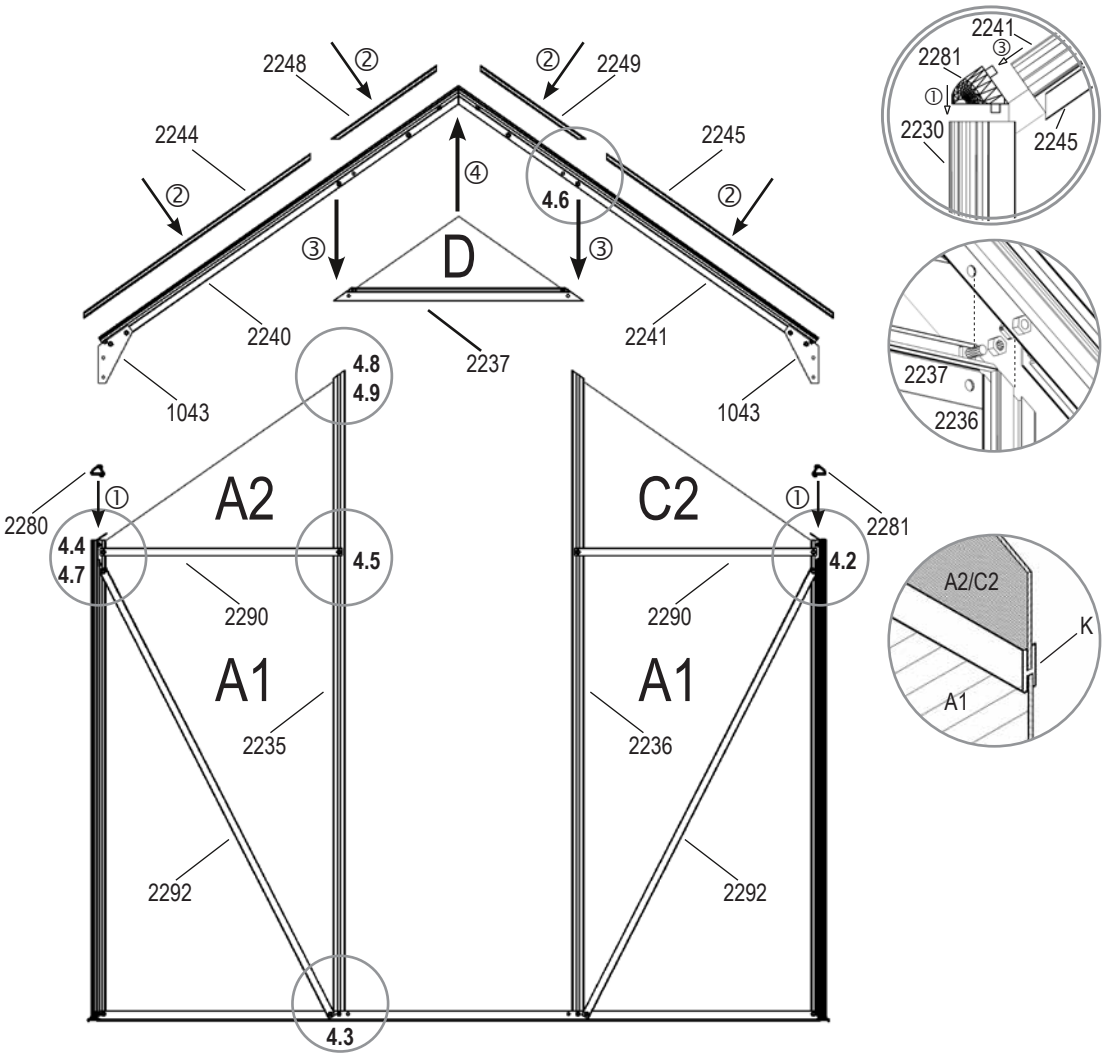

4.1	Art.	4 mm	Art.	6 mm	2500	3800	5000	6200	7500
A1	369423	610 x 1208	369903	599 x 1208	2x	2x	2x	2x	2
A2	369837	610 x 10/437	369908	599 x 8/425	1x	1x	1x	1x	1
C2	369838	610 x 437/10	369909	599 x 425/8	1x	1x	1x	1x	1
D	369841	545 x 0/191/0	369912	520 x 0/182/0	1x	1x	1x	1x	1
Total					5x	5x	5x	5x	5

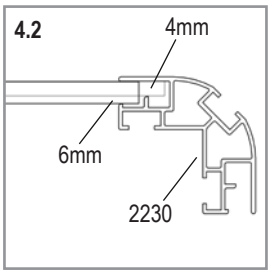

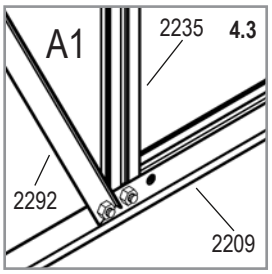

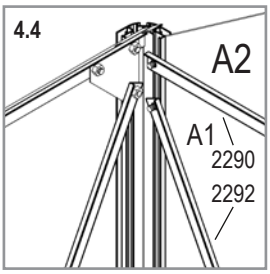

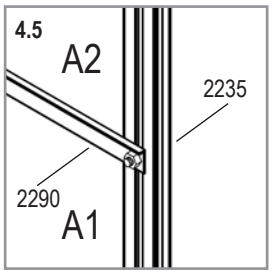

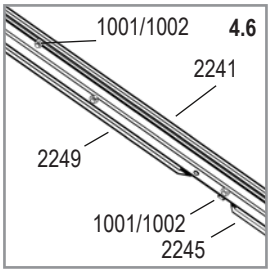

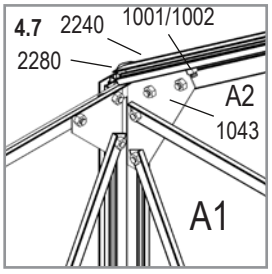

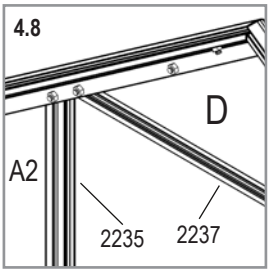

VITAVIA TRITON

5

	2500	3800	5000	6200	7500
1001	7x	14x	28x	36x	42x
1002	7x	14x	28x	36x	42x
1056	1x	2x	3x	4x	5x
2220	-	-	-	1x	-
2221	-	-	-	1x	2x
2225	1x	-	2x	-	-
2226	-	1x	-	-	-
2227	-	-	1x	-	-
2228	-	-	-	1x	1x
2229	-	-	1x	1x	1x
2242	2x	4x	4x	6x	8x
2243	-	-	2x	2x	2x

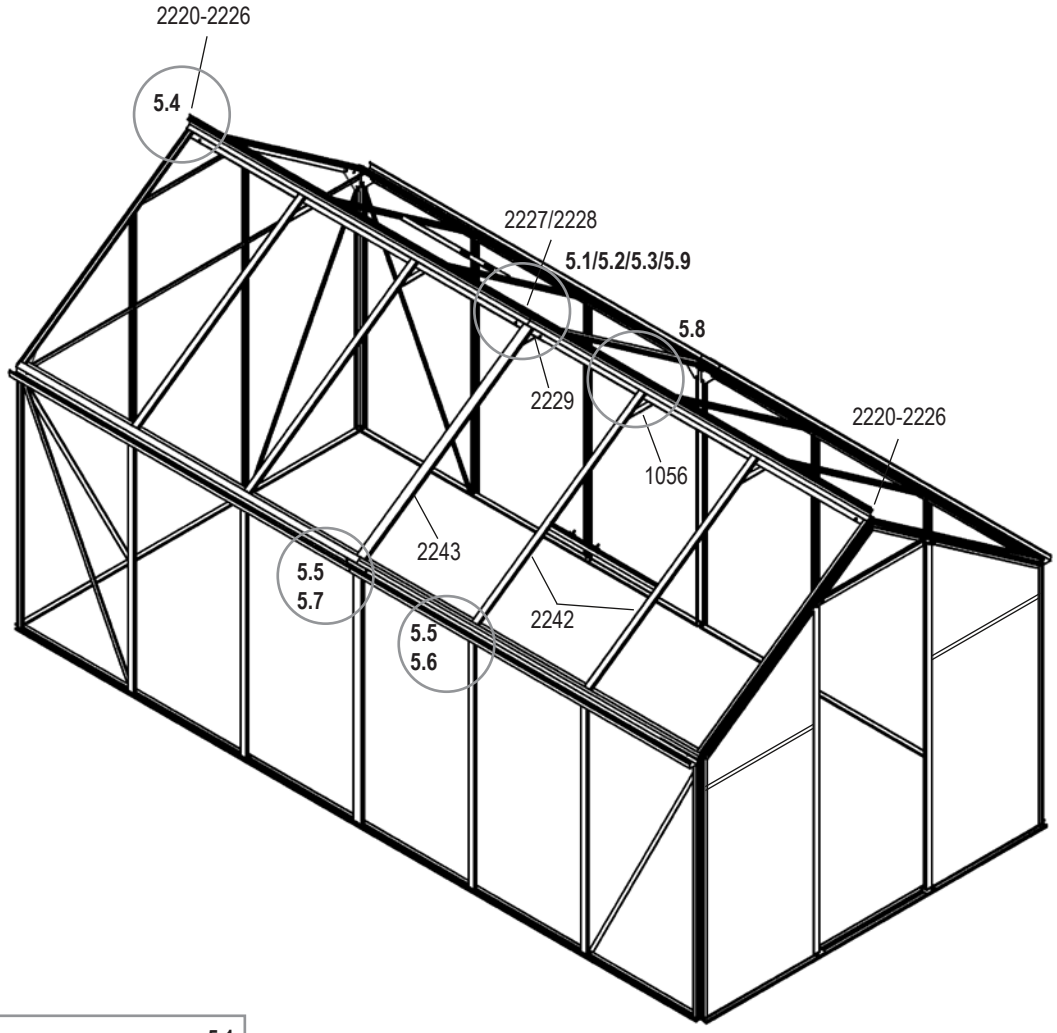

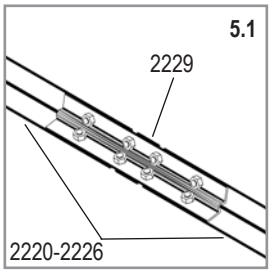

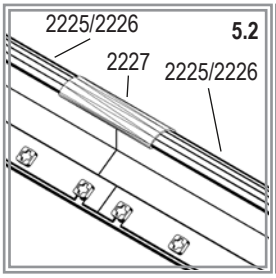

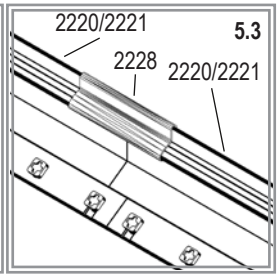

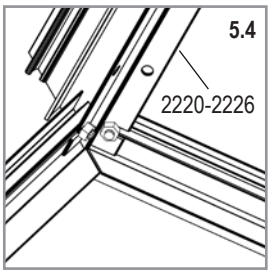

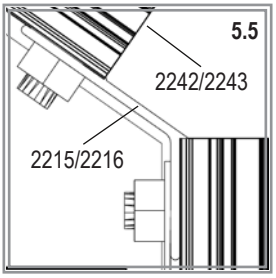

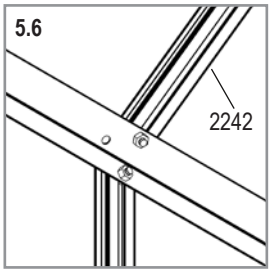

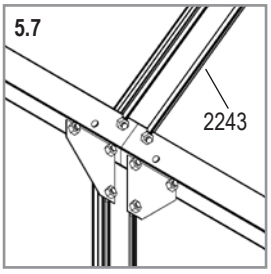

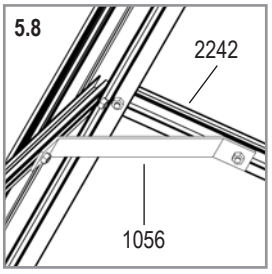

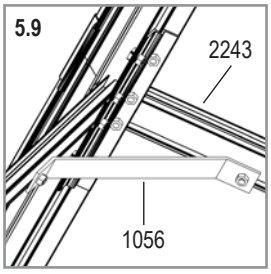

VITAVIA TRITON

6

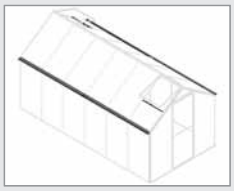

	2500	3800	5000	6200	7500
1001	8x	8x	16x	16x	16x
1002	8x	8x	16x	16x	16x
1006	4x	4x	8x	12x	12x
2210	2x	-	4x	2x	-
2211	-	2x	-	2x	4x
2219	-	-	2x	2x	2x
2260	1x	1x	1x	2x	2x
2399	3x	5x	7x	8x	10x
6056	2x	2x	2x	4x	4x

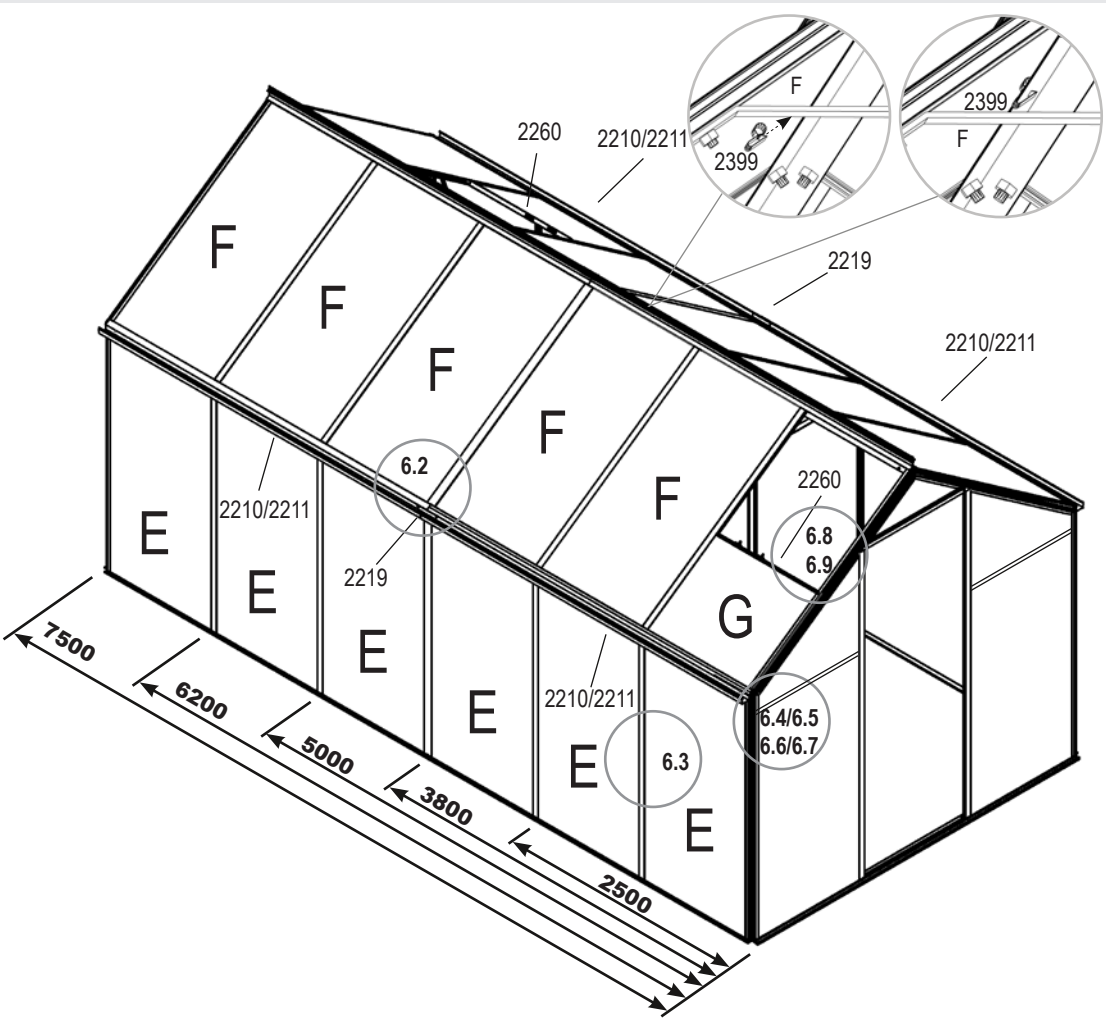

6.1	Art.	4 mm	Art.	6 mm	2500	3800	5000	6200	7500
E	369830	610 x 1227	369900	599 x 1225	4x	6x	8x	10x	12x
F	369831	610 x 1126	369901	599 x 1124	3x	5x	7x	8x	10x
G	369832	610 x 499	369902	599 x 490	1x	1x	1x	2x	2x
Total					8x	12x	16x	20x	24x

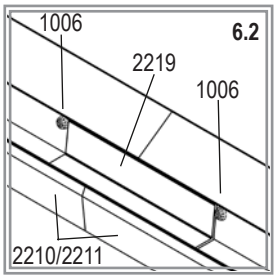

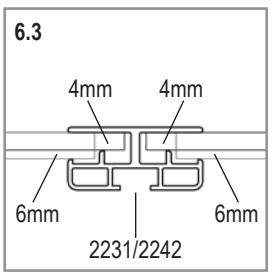

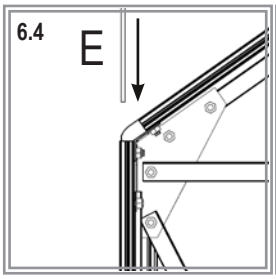

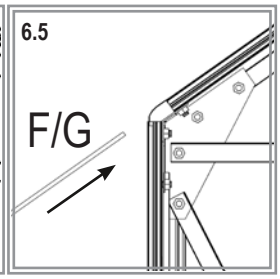

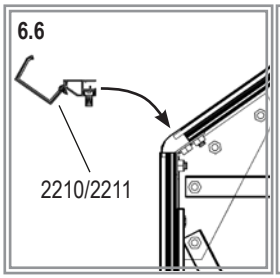

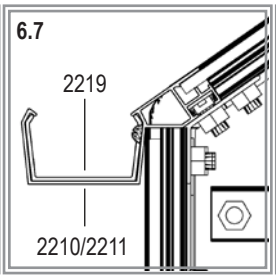

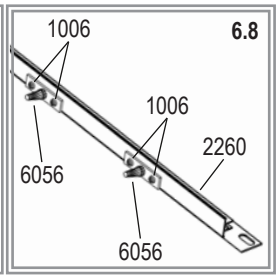

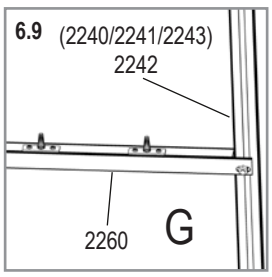

7A a

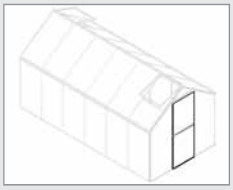

7A & 7B	
1001 9x	
1002 9x	
1500 2x	
1515 2x	
2252 1x	
2253 1x	
2254 1x	
2258 1x	
2270 2x	
2285 1x	

7A a	
1001 7x	
1002 7x	
1092 4x	
2256 1x	
2286 1x	
2287 1x	
2288 1x	

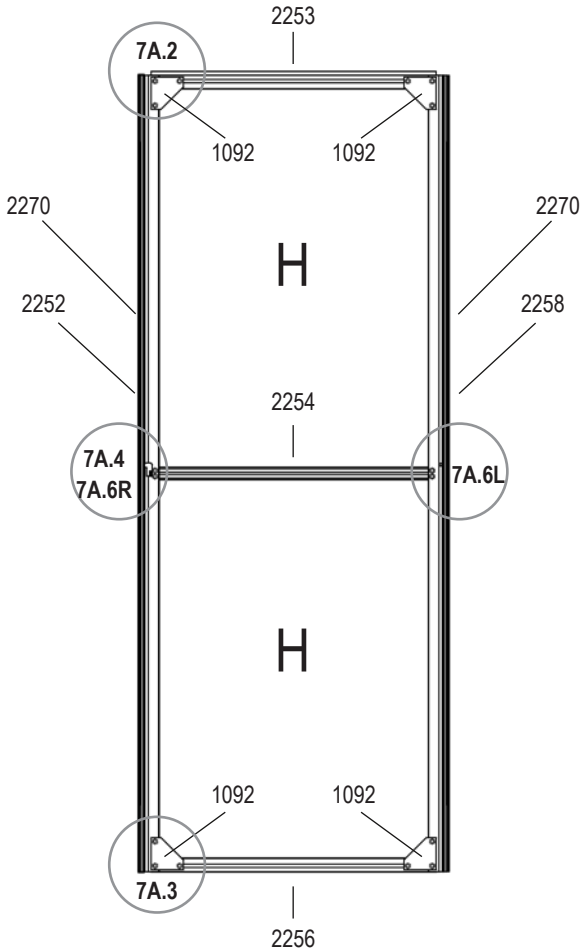

7.1	Art.	4 mm	Art.	6 mm	2500	3800	5000	6200	7500
H	369839	610 x 803	369910	599 x 794	2x	2x	2x	2x	2x
Total					2x	2x	2x	2x	2x

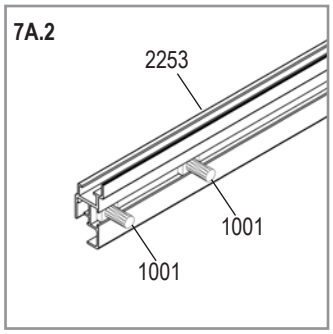

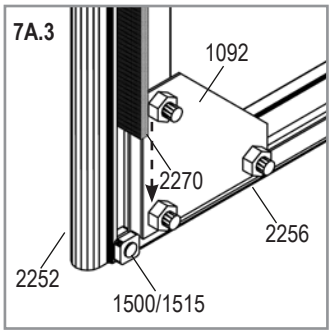

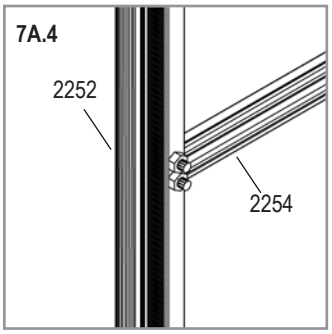

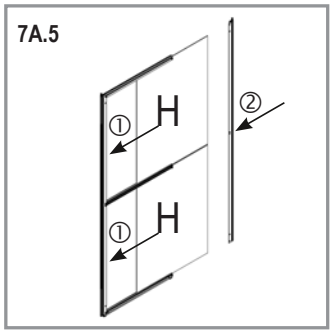

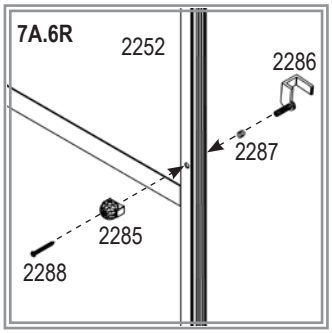

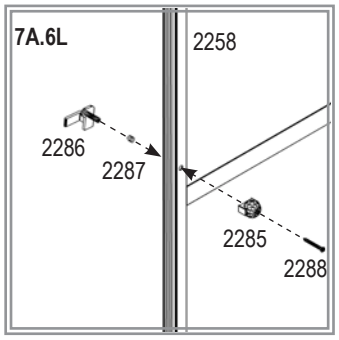

VITAVIA TRITON

7A b

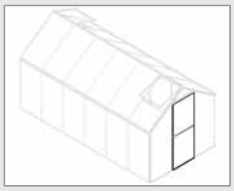

7A b	
1001 2x	
1002 2x	
2272 2x	
2273 1x	
2274 1x	
2275 1x	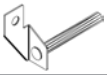
2276 1x	

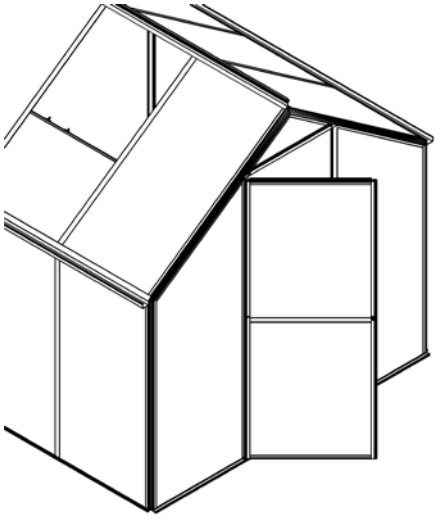

R

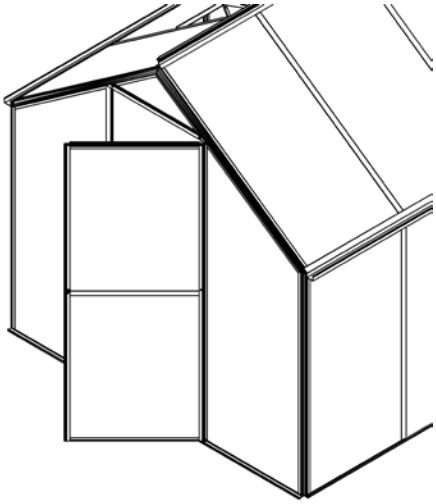

L

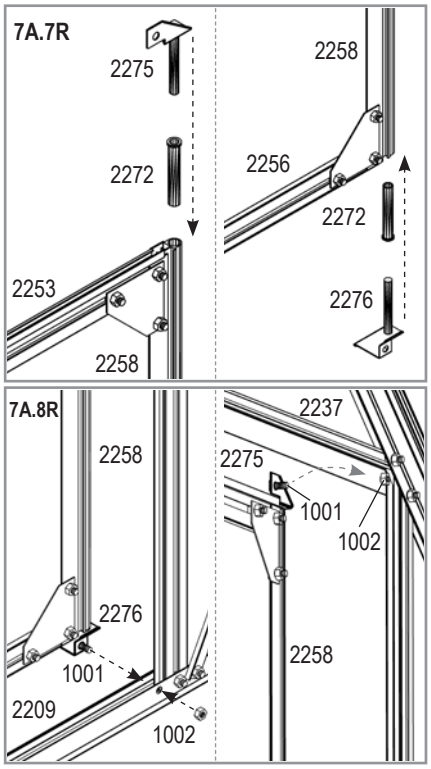

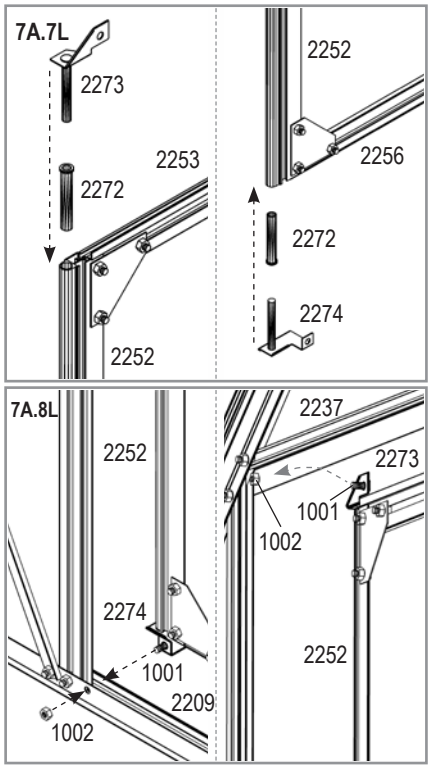

7B a

7A & 7B	
1001 9x	
1002 9x	
1500 2x	
1515 2x	
2252 1x	
2253 1x	
2254 1x	
2258 1x	
2270 2x	
2285 1x	

7B a	
1006 2x	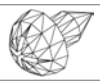
2214 2x	
2255 1x	
2271 2x	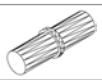
2289 1x	

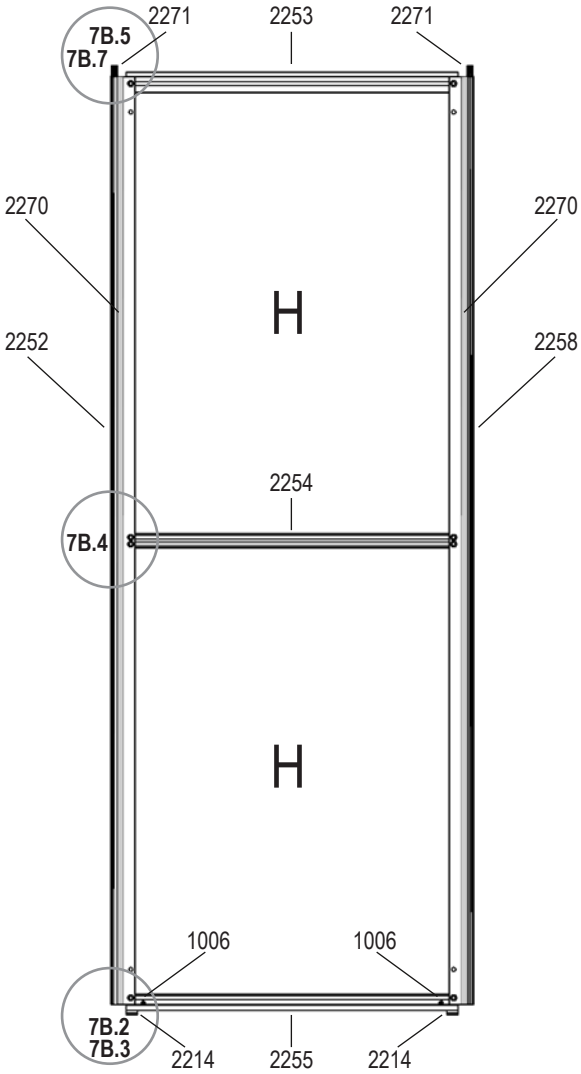

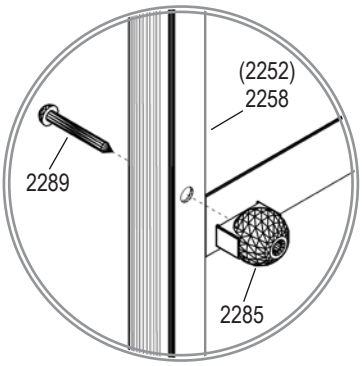

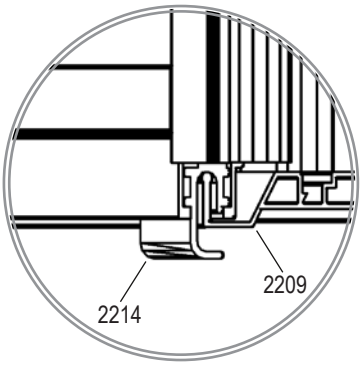

7.1	Art.	4 mm	Art.	6 mm	3100	4600	6000	7500
H	369839	610 x 803	369910	599 x 794	2x	2x	2x	2x
Total					2x	2x	2x	2x

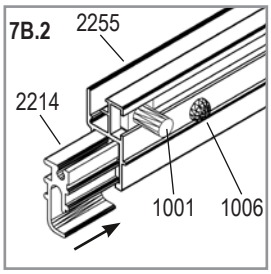

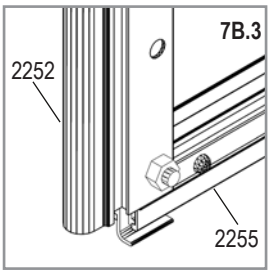

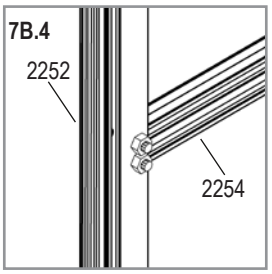

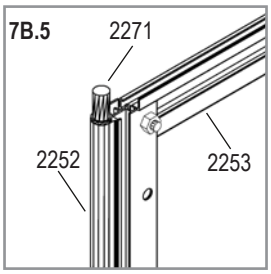

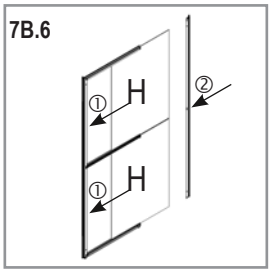

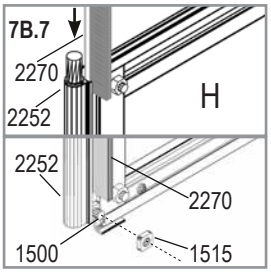

VITAVIA TRITON

7B b

7B b	
1001 2x	
1002 5x	
2001 3x	
2250 1x	
2251 1x	
2257 1x	

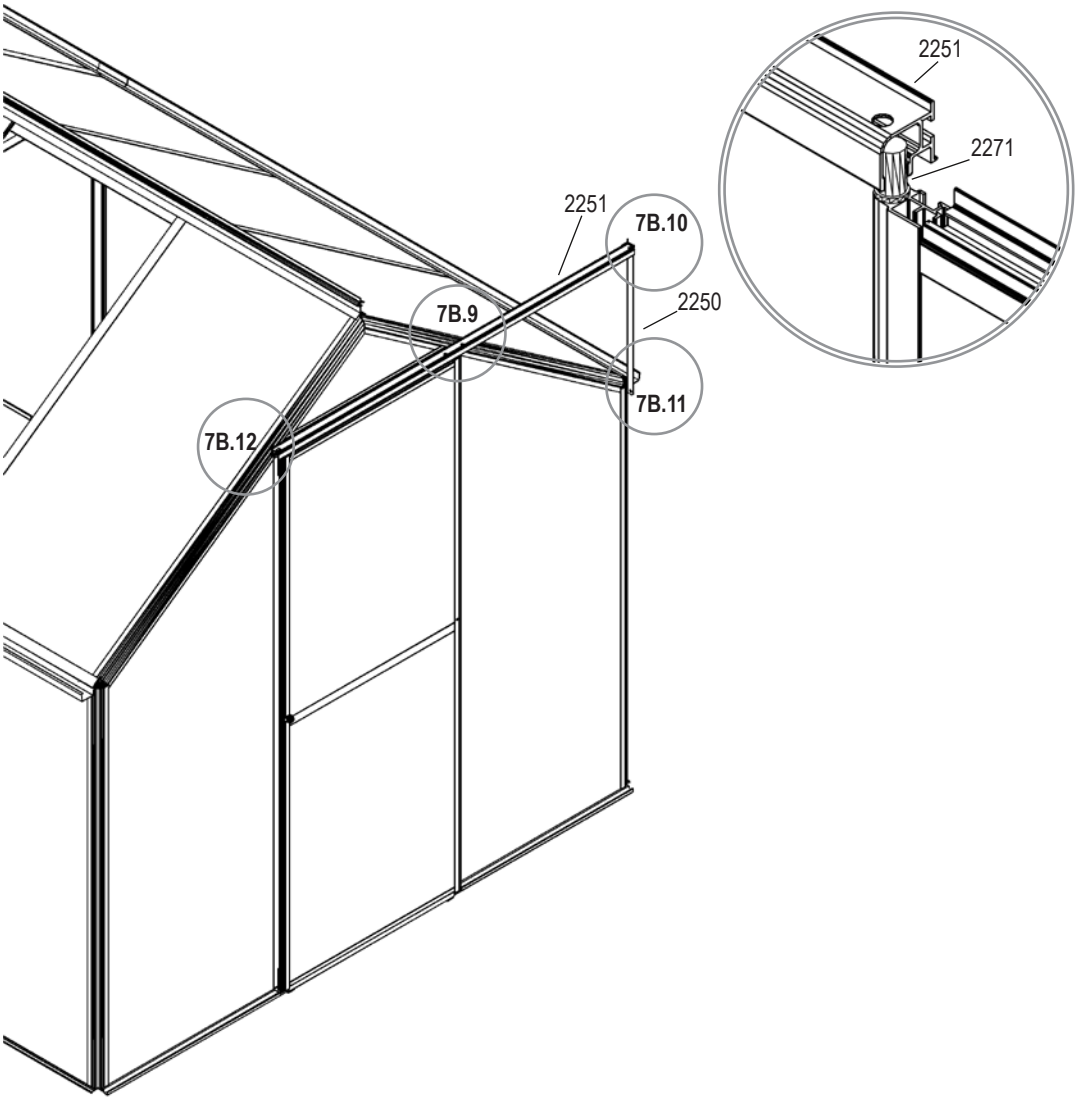

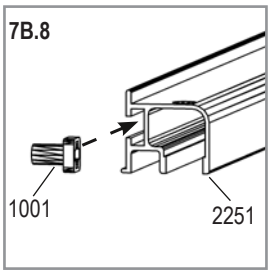

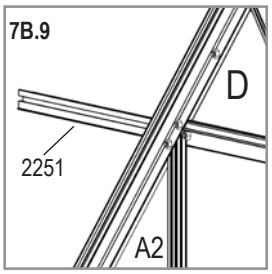

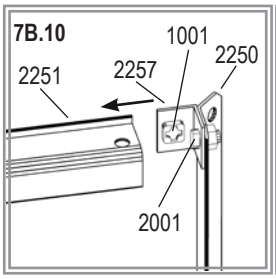

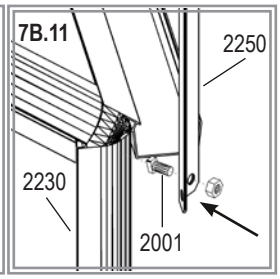

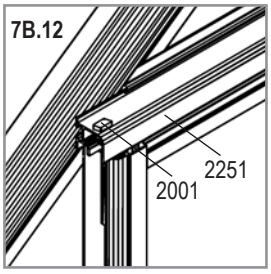

8

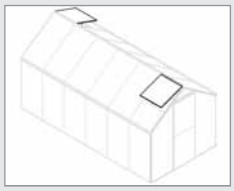

2500	3800	5000	6200	7500
1x	**1x**	**1x**	**2x**	**2x**
1001				
4x	4x	4x	8x	8x
1002				
4x	4x	4x	8x	8x
1006				
2x	2x	2x	4x	4x
1019				
1x	1x	1x	2x	2x
1067				
1x	1x	1x	2x	2x
2261				
1x	1x	1x	2x	2x
2262				
2x	2x	2x	4x	4x
2263				
1x	1x	1x	2x	2x
2391				
2x	2x	2x	4x	4x

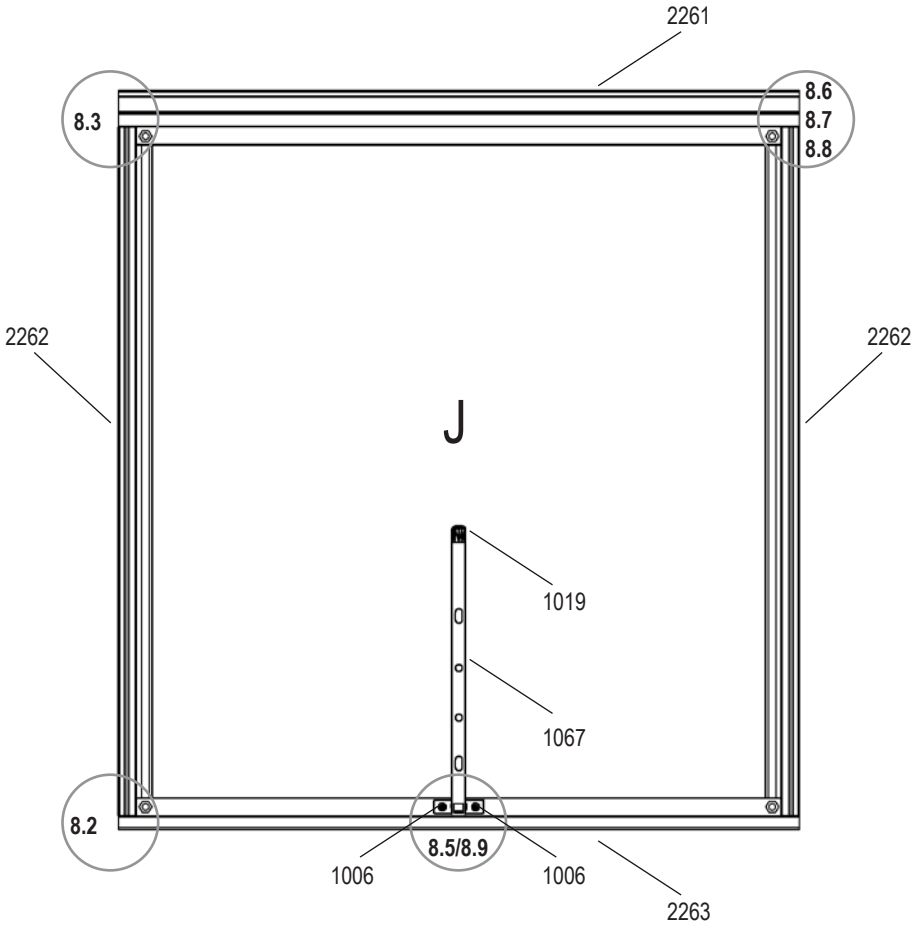

8.1	Art.	4 mm	Art.	6 mm	2500	3800	5000	6200	7500
J	369835	610 x 640	369906	599 x 635	1x	1x	1x	2x	2x
Total					**1x**	**1x**	**1x**	**2x**	**2x**

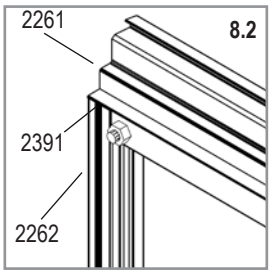

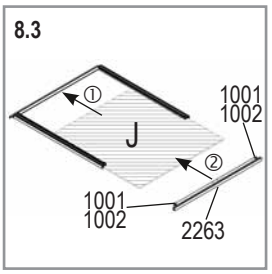

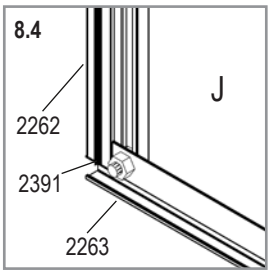

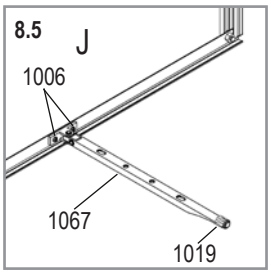

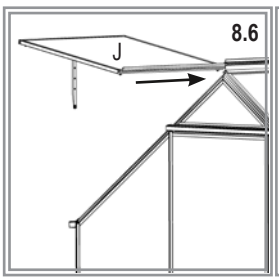

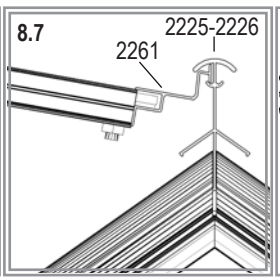

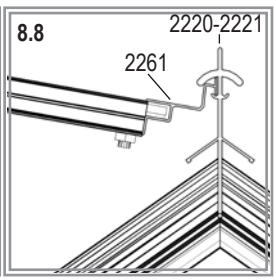

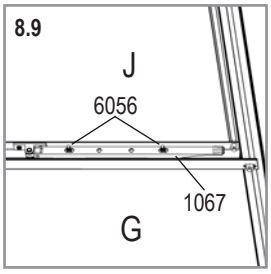

VITAVIA TRITON

9A - POLYKARBONÁT / POLYCARBONATE

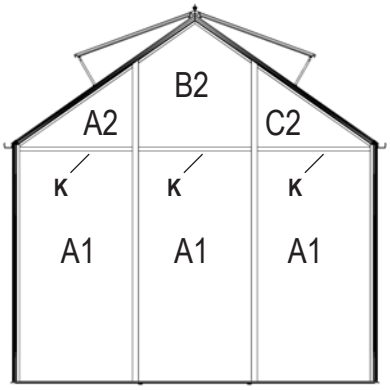

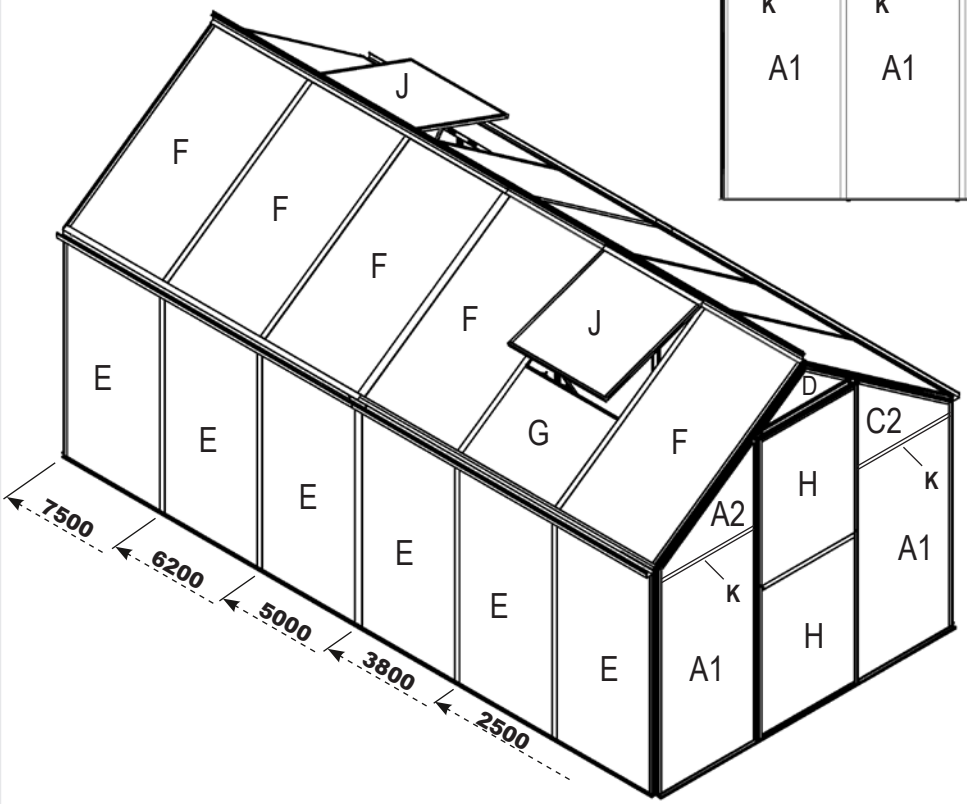

	Art.	4 mm	Art.	6 mm	2500	3800	5000	6200	7500
A1	369423	610 x 1208	369903	599 x 1208	5x	5x	5x	5x	5x
A2	369837	610 x 10/437	369908	599 x 8/425	2x	2x	2x	2x	2x
B2	369834	610 x 441/654/441	369905	599 x 438/647/438	1x	1x	1x	1x	1x
C2	369838	610 x 437/10	369909	599 x 425/8	2x	2x	2x	2x	2x
D	369841	545 x 0/191/0	369912	520 x 0/182/0	1x	1x	1x	1x	1x
E	369830	610 x 1227	369900	599 x 1225	4x	6x	8x	10x	12x
F	369831	610 x 1126	369901	599 x 1124	3x	5x	7x	8x	10x
G	369832	610 x 499	369902	599 x 490	1x	1x	1x	2x	2x
H	369839	610 x 803	369910	599 x 794	2x	2x	2x	2x	2x
J	369835	610 x 640	369906	599 x 635	1x	1x	1x	2x	2x
Total					22x	26x	30x	35x	39x
K	24674	610 (584)	24686	610 (584)	5x	5x	5x	5x	5x

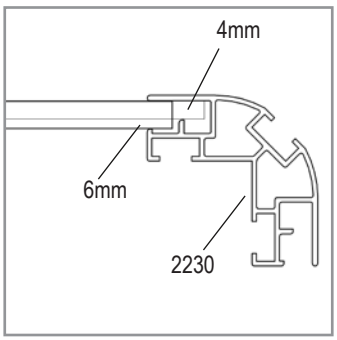

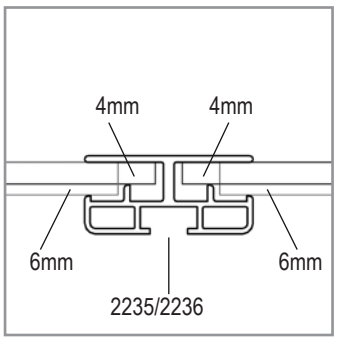

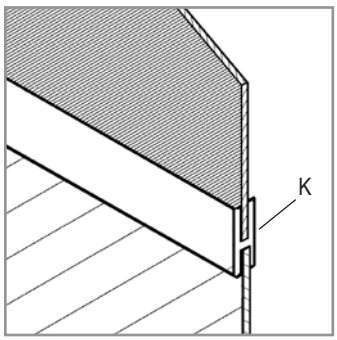

VITAVIA TRITON

9B - SKLO / ÜVEG / SZKŁO

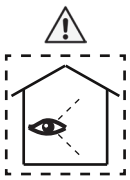

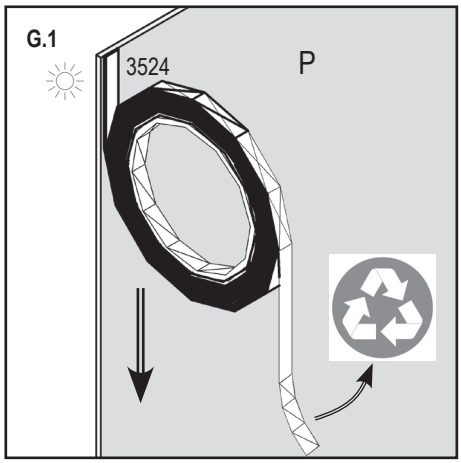

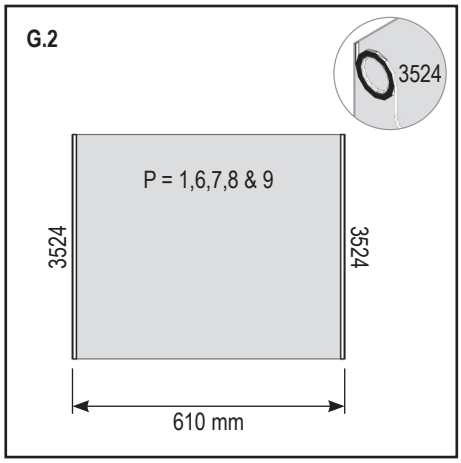

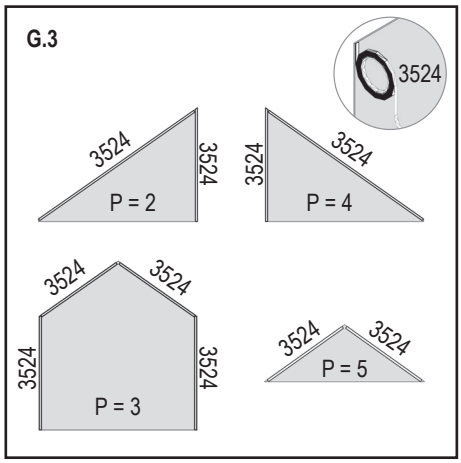

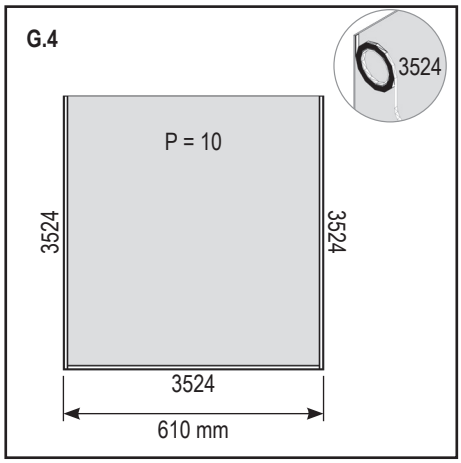

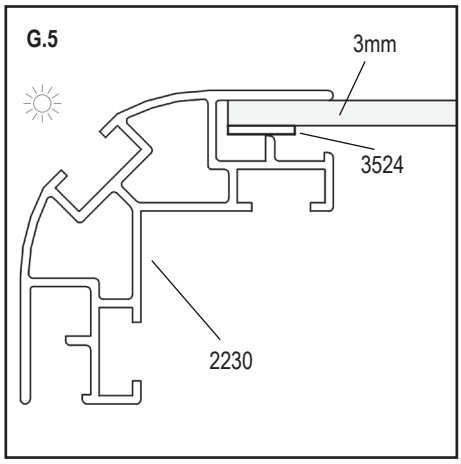

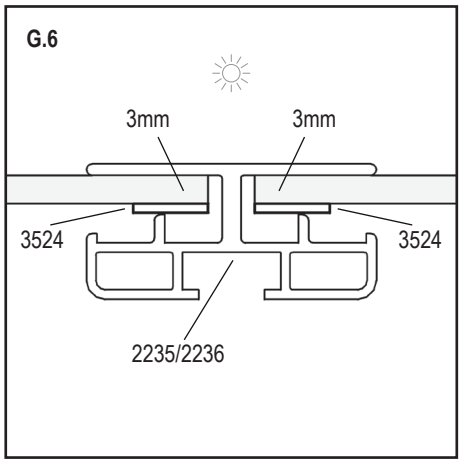

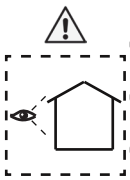

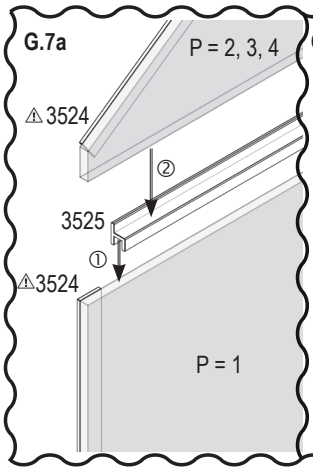

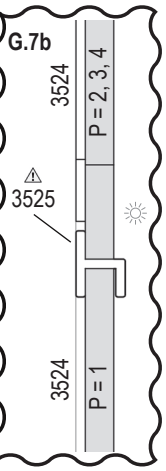

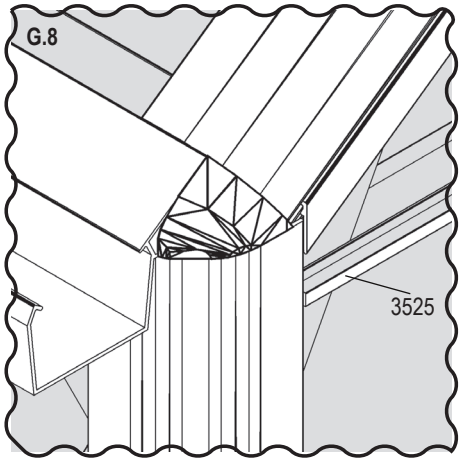

9B - SKLO / ÜVEG / SZKŁO

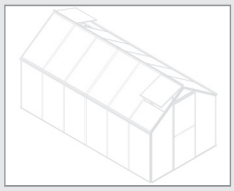

2500	3800	5000	6200	7500
3524 (mm) **(EVAC)** 5m				
9x	11x	13x	15x	17x
3525 **(SILICON)**				
5x	5x	5x	5x	5x

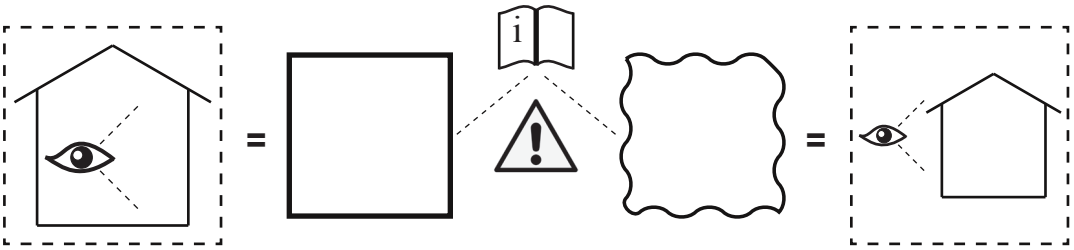

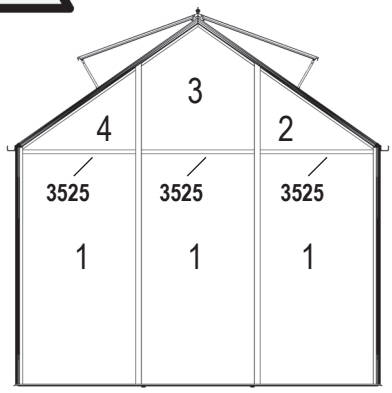

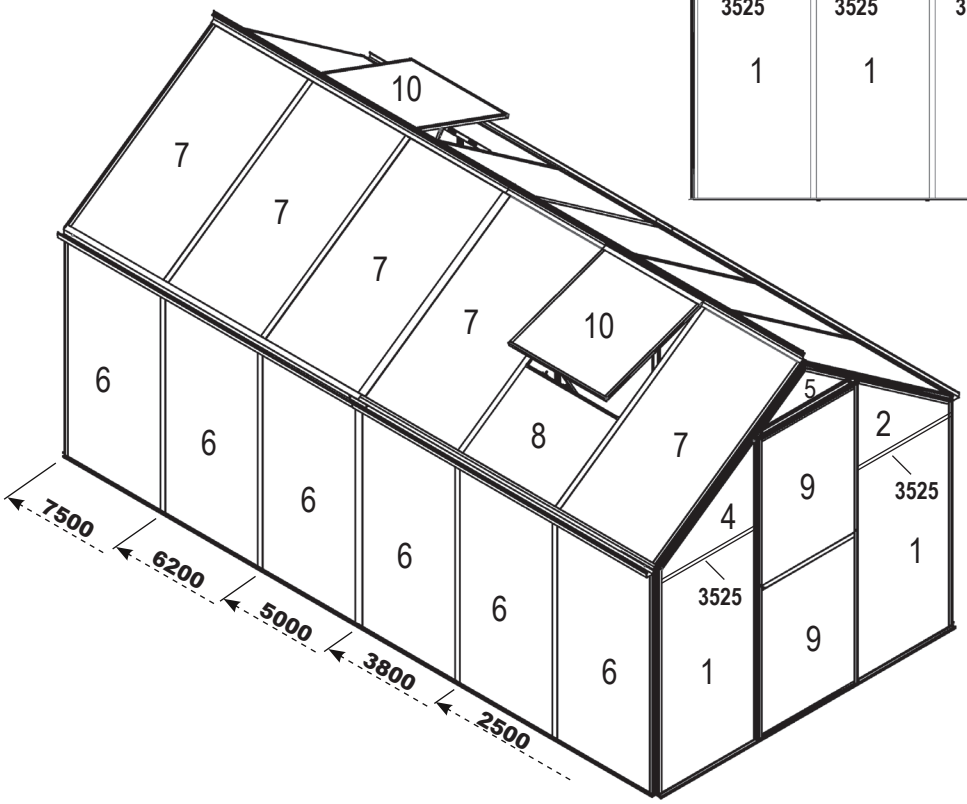

P	Art. No.	≈ 3mm Glass	2500	3800	5000	6200	7500
1	40003431	610 x 1208	5x	5x	5x	5x	5x
2	40003432	610 x 10/437	2x	2x	2x	2x	2x
3	40003433	610 x 441/654/441	1x	1x	1x	1x	1x
4	40003434	610 x 437/10	2x	2x	2x	2x	2x
5	40003435	545 x 0/191/0	1x	1x	1x	1x	1x
6	40003436	610 x 1227	4x	6x	8x	10x	12x
7	40003437	610 x 1126	3x	5x	7x	8x	10x
8	40003438	610 x 499	1x	1x	1x	2x	2x
9	40003439	610 x 803	2x	2x	2x	2x	2x
10	40003440	610 x 640	1x	1x	1x	2x	2x
Total			22x	26x	30x	35x	39x